TAKEUCHI

From World First to World Leader

GAMMA

ESCAVATORI CINGOLATI

TB210R

Peso (kg)	1.160
kW/min^{-1}	8,8 / 2.200
Aus. (l/min)	22,2
Larghezza (mm)	750 / 1.020
Prof. Scavo (mm)	1.755
Velocità (km/h)	2,0 / 3,7

TB217R

Peso (kg)	1.690
kW/min^{-1}	11,5 / 2.400
Aus. (l/min)	33,6
Larghezza (mm)	980 / 1.300
Prof. Scavo (mm)	2.390
Velocità (km/h)	2,2 / 4,2

TB216

	TETTUCCIO	CABINA
Peso (kg)	1.780	1.875
kW/min^{-1}	11,5 / 2.400	
Aus. (l/min)	33,6	
Larghezza (mm)	980 / 1.300	
Prof. Scavo (mm)	2.390	
Velocità (km/h)	2,2 / 4,2	

TB219

Peso (kg)	1.945
kW/min^{-1}	12 / 2.500
Aus. (l/min)	40
Larghezza (mm)	980 / 1.370
Prof. Scavo (mm)	2.520
Velocità (km/h)	2,4 / 4,0

TB225

	TETTUCCIO	CABINA
Peso (kg)	2.275	2.410
kW/min^{-1}	16,5 / 2.200	
Aus. (l/min)	38,5	
Larghezza (mm)	1.100 / 1.500	
Prof. Scavo (mm)	2.580	
Velocità (km/h)	2,5 / 4,2	

TB325R

	TETTUCCIO	CABINA
Peso (kg)	2.320	2.450
kW/min^{-1}	16,5 / 2.200	
Aus. (l/min)	40	
Larghezza (mm)	1.500	
Prof. Scavo (mm)	2.540	
Velocità (km/h)	2,5 / 4,3	

TB230

	TETTUCCIO	CABINA
Peso (kg)	2.908	2.973
kW/min^{-1}	18,2 / 2.400	
Aus. (l/min)	54	
Larghezza (mm)	1.450	
Prof. Scavo (mm)	2.835	
Velocità (km/h)	2,9 / 5,2	

TB235-2

	TETTUCCIO	CABINA
Peso (kg)	3.374	3.474
kW/min^{-1}	18,2 / 2.400	
Aus. (l/min)	60	
Larghezza (mm)	1.580	
Prof. Scavo (mm)	3.245	
Velocità (km/h)	2,8 / 4,2	

TB335R

	TETTUCCIO	CABINA
Peso (kg)	3.635	3.815
kW/min^{-1}	18,2 / 2.300	
Aus. (l/min)	64,4	
Larghezza (mm)	1.740	
Prof. Scavo (mm)	3205	
Velocità (km/h)	3/4,1	

TB240

Peso (kg)	4.130
kW/min^{-1}	26,7 / 2.200
Aus. (l/min)	65,3
Larghezza (mm)	1.740
Prof. Scavo (mm)	3.465
Velocità (km/h)	2,9 / 5,3

TB250-2

Peso (kg)	5.120
kW/min^{-1}	29,1 / 2.400
Aus. (l/min)	92
Larghezza (mm)	1.840
Prof. Scavo (mm)	3.780
Velocità (km/h)	2,8 / 5,2

TB350R

Peso (kg)	5.205
kW/min^{-1}	32,4 / 2.000
Aus. (l/min)	93,2
Larghezza (mm)	2.000
Prof. Scavo (mm)	3.575
Velocità (km/h)	2,8 / 5,0

TB260

Peso (kg)	5.748
kW/min^{-1}	35,5 / 2.400
Aus. (l/min)	102
Larghezza (mm)	2.000
Prof. Scavo (mm)	3.895
Velocità (km/h)	2,8 / 4,9

TB370

	MONOLITICO	POSIZIONATORE
Peso (kg)	6.890	7.125
kW/min^{-1}	42,4 / 2.000	
Aus. (l/min)	120	
Larghezza (mm)	2.100	
Prof. Scavo	4.085	4.110
Velocità (km/h)	2,5 / 4,7	

TB290-2

	MONOLITICO	POSIZIONATORE
Peso (kg)	8.651	8.966
kW/min^{-1}	51,6 / 2.000	
Aus. (l/min)	100	
Larghezza	2.200	
Prof. Scavo	4.580	4.470
Velocità (km/h)	2,6 / 5,0	

TB2150 HEAVY

Peso (kg)	15.800
kW/min^{-1}	85 / 2.000
Aus. (l/min)	224
Larghezza (mm)	2.490
Prof. Scavo (mm)	5.475
Velocità (km/h)	3,1 / 5,5

TB2150R

	MONOLITICO	POSIZIONATORE
Peso (kg)	15.590-	16.220
kW/min^{-1}	85 / 2.000	
Aus. (l/min)	224	
Larghezza	2.490	
Prof. Scavo	5.530-6.060	5.750
Velocità (km/h)	2,9 / 5,5	

ESCAVATORI FULL ROTATION

TB257FR

Peso (kg)	5.930
kW/min^{-1}	39 / 2.200
Aus. (l/min)	105
Larghezza (mm)	2.000
Prof. Scavo (mm)	3.895
Velocità (km/h)	2,6 / 4,8

TB280FR

Peso (kg)	8.595
kW/min^{-1}	51,6 / 2.000
Aus. (l/min)	148
Larghezza (mm)	2.300
Prof. Scavo (mm)	4.540
Velocità (km/h)	2,7 / 5,2

ESCAVATORE GOMMATO

TB395W

Peso (kg)	10.885 / 11.115
kW/min^{-1}	85 / 2.200
Aus. (l/min)	120
Larghezza (mm)	2.320 / 2.380
Prof. Scavo (mm)	4.100
Velocità (km/h)	0 / 29

TRACK LOADERS

TL6R

Peso (kg)	3.545
kW/min^{-1}	48 / 2.700
Aus. (l/min*Mpa)	67*2
Carico 35% (kg)	835
Larghezza (mm)	1.530
Velocità (km/h)	7,0 / 10

TL8R2

Peso (kg)	4.220
kW/min^{-1}	54,6 / 2.600
Aus. (l/min*Mpa)	128*2
Carico 35% (kg)	960
Larghezza (mm)	1.660
Velocità (km/h)	7,5 / 11,2

TL10V2

Peso (kg)	4.660
kW/min^{-1}	54,6 / 2.600
Aus. (l/min*Mpa)	124*2
Carico 35% (kg)	1.145
Larghezza (mm)	1.740
Velocità (km/h)	7,7 / 11,3

TL12R2

Peso (kg)	5.710
kW/min^{-1}	81,8
Aus. (l/min*Mpa)	153*2
Carico 35% (kg)	1350
Larghezza (mm)	1960
Velocità (km/h)	8,1

TL12V2

Peso (kg)	5.985
kW/min^{-1}	81,8 / 2.400
Aus. (l/min*Mpa)	153*2
Carico 35% (kg)	1865
Larghezza (mm)	1960
Velocità (km/h)	11,8

CARICATORE CINGOLATO

TCR50-2

Peso (kg)	6.550
kW/min^{-1}	88,4 / 2.500
Larghezza (mm)	2.200
Portata max cassone (kg)	3.700
Volume di carico (m^3)	2,05
Velocità (km/h)	7,0 / 9,5

TAKEUCHI
From World First to World Leader

TB210R

Specifiche

Specifiche base		
Massa operativa	kg	1.160
Pressione al suolo	kPa	28
Modello motore		KUBOTA D722-E4B
Regolamento emissioni motore		R2016/1628 - Stage V
Cilindrata	cm^3	719
Potenza (ISO 14396)	kW/min^{-1}	8,8 / 2.200
Coppia	Nm/min^{-1}	36 / 1.900
Serbatoio gasolio	L	12
Forza di strappo benna	kN	11,2
Forza di strappo avambraccio	kN	6,4
Sistema idraulico	L	15
Serbatoio idraulico	L	9
LwA Rumorosità esterna	dB(A)	91
LpA Rumorosità interna	dB(A)	77
Caratteristiche tecniche		
Velocità di traslazione	km/h	2,0 / 3,7
Rotazione	rpm	10
1° Ausiliario portata	l/min	22,2
Pressione 1° ausiliario	Bar	182
Lunghezza avambraccio	mm	880
Equipaggiamenti		
Sottocarro a carreggiata variabile - Servocomandi idraulici - Impianto martello/pinza - Faro di lavoro - Sacca attrezzi - Pistola ingrassatrice - Rubinetti terminali ausiliario - Accumulatore - Funzionamento a scatto - Filtro a doppio elemento - Filtro dell'aria - Nuova apertura dei braccioli - Tettuccio ripiegabile all'indietro - Presa di corrente 12V-5A - Sedile Comfort - Braccioli regolabili		

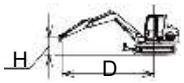

H \ D	FRONTALE - Lama Sollevata			
	1	1,5	2	2,5
2,5		174*		
2			158*	
1,5			184*	144
1		331	208	144
0,5		303	199	141
0		290	192	138
-0,5	574	289	189	137
-1	594	295	192	

H \ D	LATERALE - Lama Sollevata - carro 1.020 mm / LATERALE - Lama Sollevata - carro 750 mm				
	1	1,5	2	2,5	3
2,5		177* / 164*			
2			161* / 124*		
1,5			188* / 127*	181 / 82	
1		345* / 196*	259 / 122	181 / 82	
0,5		379 / 170	250 / 114	178 / 78	144 / -
0		366 / 158	243 / 107	175 / 75	
-0,5	639* / 291*	365 / 158	240 / 105	174 / -	
-1	667* / 307*	331* / 164*	206* / 108*		

* Limite idraulico

Dimensioni

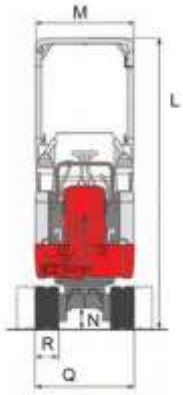

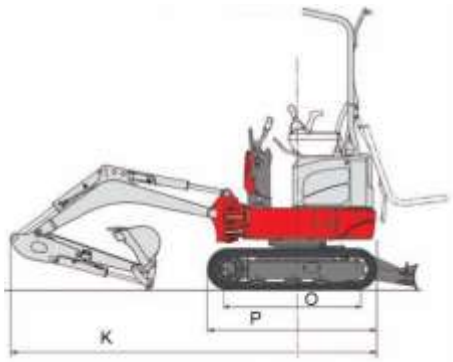

TB210R	
	(mm)
K	2.955
L	2.190
M	750
N	160
O	1.005
P	1.325
Q	750
R	180

Intervalli operativi

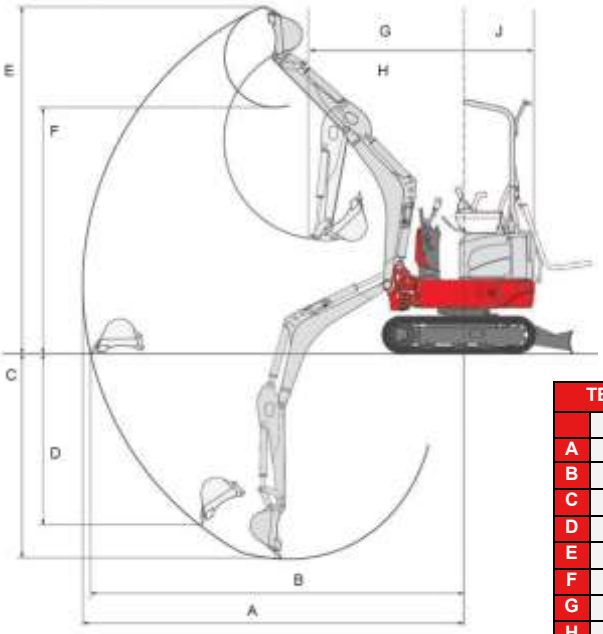

TB210R	
	(mm)
A	3.285
B	3.220
C	1.755
D	1.475
E	2.985
F	2.120
G	1.320
H	980
J	610

TAKEUCHI
From World First to World Leader

TB217R

Specifiche

Specifiche base		
Massa operativa	kg	1.690
Pressione al suolo	kPa	27,0
Modello motore		YANMAR 3TNV70-P
Cilindrata	cm^3	854
Potenza (ISO 14396)	kW/min^{-1}	11,5 / 2.400
Coppia	Nm/min^{-1}	52,6 / 1.800
Serbatoio gasolio	L	22
Forza di strappo benna	kN	14
Forza di strappo avambraccio	kN	8,2
Sistema idraulico	L	24
Serbatoio idraulico	L	16,1
LwA Rumorosità esterna	dB(A)	93
LpA Rumorosità interna	dB(A)	80
Caratteristiche tecniche		
Velocità di traslazione	km/h	2,2 / 4,2
Rotazione	rpm	9,2
1° Ausiliario portata	l/min	33,6
Pressione 1° ausiliario	Bar	210
Lunghezza avambraccio	mm	1.130
Equipaggiamenti		
Sottocarro a carreggiata variabile - Servocomandi idraulici - Impianto martello/pinza - Fari di lavoro - Sacca attrezzi - Pistola ingrassatrice - Rubinetti terminali ausiliario su avambraccio - Accumulatore - Filtro a doppio elemento - Filtro dell'aria - Lama lunga allargabile - Sedile Deluxe - Braccioli regolabili - Presa di corrente 12V-5A - Tettuccio omologato per sollevamento		
In aggiunta per vers. Advanced: Valvole di sicurezza BHV - AHV e allarme di sovraccarico		

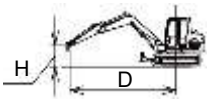

H \ D	FRONTALE - Lama Sollevata					
	1	1,5	2	2,5	3	3,5
3			269*			
2,5				267*		
2				253*	213	
1,5			258*	284	211	
1		611	386	274	206	
0,5			363	262	200	159
0		533	347	252	194	
-0,5	671*	531	340	247	191	
-1	982*	534	339	246		
- 1,5		543	344	244*		

H \ D	LATERALE - Lama Sollevata - carro 1.300 mm					
	1	1,5	2	2,5	3	3,5
3			269*			
2,5				267*		
2				253*	235	
1,5			258*	300*	233	
1		678	427	302	228	
0,5			403	291	222	177
0		599	387	281	216	
-0,5	671*	597	380	275	213	
-1	982*	600	379	274		
- 1,5		570*	372*	244*		

* Limite idraulico

Dimensioni

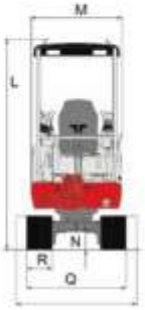

TB217R	
	(mm)
K	3.460
L	2.345
M	980
N	205
O	1.205
P	1.570
Q	980
Q2	1.300
R	230

Intervalli operativi

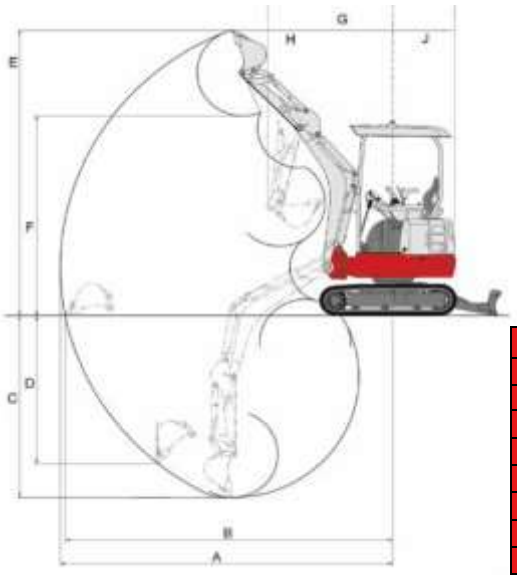

TB217R	
	(mm)
A	4.000
B	3.945
C	2.390
D	1.970
E	3.570
F	2.545
G	1.470
H	1.210
J	730

TAKEUCHI
From World First to World Leader

TB216

Specifiche

Specifiche base		Tettuccio	Cabina
Massa operativa	kg	1.780	1.875
Pressione al suolo	kPa	29,4	31,0
Modello motore		YANMAR 3TNV70	
Cilindrata	cm^3	854	
Regolamento emissioni motore		R2016/1628 - Stage V	
Potenza (ISO 14396)	kW/min^{-1}	11,5 / 2.400	
Coppia	Nm	52,7 / 1.800	
Serbatoio gasolio	L	22	
Forza di strappo benna	kN	14	
Forza di strappo avambraccio	kN	8,2	
Sistema idraulico	L	24,5	
Serbatoio idraulico	L	16	
LwA Rumorosità esterna	dB(A)	93	
LpA Rumorosità interna	dB(A)	76	77
Caratteristiche tecniche			
Velocità di traslazione	km/h	2,2 / 4,2	
Rotazione	rpm	9,2	
1° Ausiliario portata	l/min	33,6	
Pressione 1° ausiliario	Bar	210	
Lunghezza avambraccio	mm	1.130	
Equipaggiamenti			
Sottocarro a carreggiata variabile - Servocomandi idraulici - Impianto martello/pinza - Fari di lavoro - Sacca attrezzi - Pistola ingrassatrice - Rubinetti terminali ausiliario - Lama lunga allargabile - Accumulatore - Filtro a doppio elemento - Filtro dell'aria - Swing stopper - Sedile Deluxe - Presa di corrente 12V-5A - Radio con AUX-IN e riscaldamento (versione cabina Advanced) - Predisposizione pollice			
In aggiunta per vers. Advanced: Valvole di sicurezza HVB - HVA e allarme di sovraccarico			

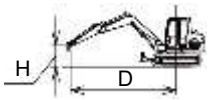

H \ D	FRONTALE - Lama Sollevata - Cabina / Tettuccio					
	1	1,5	2	2,5	3	3,5
3			257*			
2,5				271*		
2				270*	270* / 274	
1,5			311*	320*	267 / 272	
1			470 / 477	341 / 346	262 / 266	208 / 211
0,5			447 / 454	329 / 335	256 / 260	205 / 209
0		539*	433 / 440	320 / 325	250 / 254	- / 206
-0,5	605*	653 / 663	427 / 434	315 / 320	247 / 251	
-1	906*	657 / 667	427 / 434	314 / 319	242*	
-1,5		542*	362*	250*		

H \ D	LATERALE - Lama Sollevata - carro 1.300 mm - Cabina / Tettuccio					
	1	1,5	2	2,5	3	3,5
3			257*			
2,5				271*		
2				270*	293*	
1,5			311*	320*	303*	
1			502*	389*	324* / 309	267 / 246
0,5			580 / 536	423 / 391	328 / 303*	264 / 243
0		539*	565 / 521	414 / 382	323 / 297	244* / 240
-0,5	605*	825* / 805	555* / 515	402* / 376	298* / 294	
-1	906*	698*	470*	341*	242*	
-1,5		542*	362*	250*		

* Limite idraulico

Dimensioni

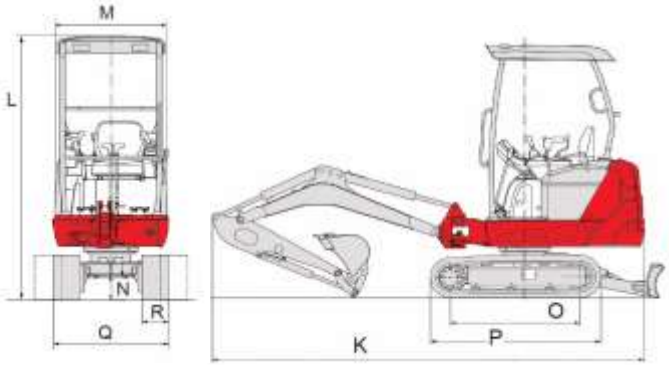

TB216		
	(mm)	
	T	C
K	3.870	
L	2.280	2.360
M	985	1.055
N	205	
O	1.155	
P	1.520	
Q	980/1.300	
R	230	

Intervalli operativi

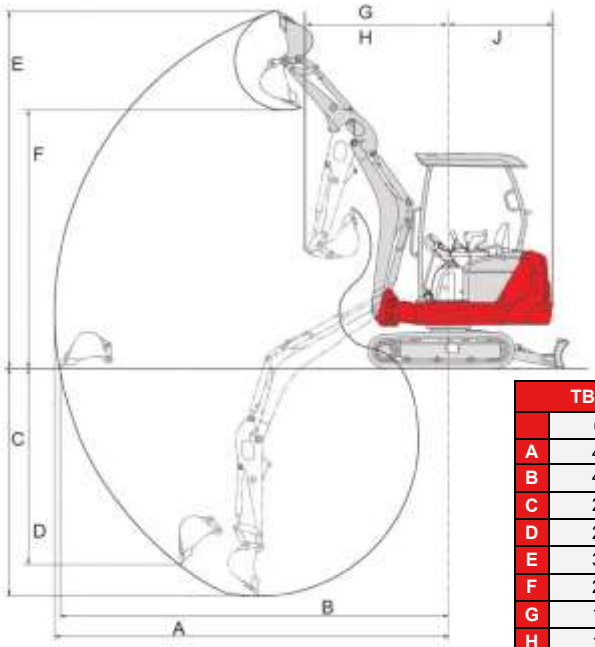

TB216	
	(mm)
A	4.090
B	4.035
C	2.390
D	2.060
E	3.740
F	2.705
G	1.480
H	1.155
J	1.075

TAKEUCHI
From World First to World Leader

TB219

Specifiche

Specifiche base		Tettuccio
Massa operativa	kg	1.945
Pressione al suolo	kPa	31,1
Modello motore		YANMAR 3TNV70-NTB
Regolamento emissioni motore		R2016/1628 - Stage V
Cilindrata	cm^3	854
Potenza (ISO 14396)	kW/min^{-1}	12 / 2.500
Coppia	Nm/min^{-1}	52,7 / 1.800
Serbatoio gasolio	L	24
Forza di strappo benna	kN	16
Forza di strappo avambraccio	kN	11,4
Sistema idraulico	L	35
Serbatoio idraulico	L	23
LwA Rumorosità esterna	dB(A)	93
LpA Rumorosità interna	dB(A)	79
Caratteristiche tecniche		
Velocità di traslazione	km/h	2,4 / 4,0
Rotazione	rpm	8,7
1° Ausiliario portata	l/min	40
Pressione 1° ausiliario	Bar	206
Lunghezza avambraccio	mm	1.250
Equipaggiamenti		
Sottocarro a carreggiata variabile - Impianto martello/pinza - Fari di lavoro - Rubinetti terminali impianto ausiliario - Sacca attrezzi - Lama lunga allargabile - Pistola ingrassatrice - Sedile Deluxe - Presa esterna da 12V-5A - Filtro a doppio elemento - Filtro dell'aria - Swing stopper		

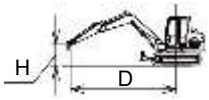

H \ D	FRONTALE - Lama Sollevata					
	1	1,5	2	2,5	3	3,5
3				320*		
2,5				315*	324*	
2				350*	336*	257
1,5			498*	413*	329	260
1			573	417	321	256
0,5			550	403	313	252
0		793*	537	394	308	249
-0,5	808*	830	534	390	305	
-1	1.177*	836	536	391	307	
-1,5	1.245*	747*	538*	383*		

H \ D	LATERALE - Lama Sollevata - carro 1.300 mm					
	1	1,5	2	2,5	3	3,5
3				320*		
2,5				315*	324*	
2				350*	336*	310
1,5			498*	413*	366*	314
1			656*	487*	388	310
0,5			673	490	380	306
0		793*	660	481	374	303
-0,5	808*	1.040	656	476	371	
-1	1.177*	991	658	477	373	
-1,5	1.245*	747*	538*	383*		

* Limite idraulico

Dimensioni

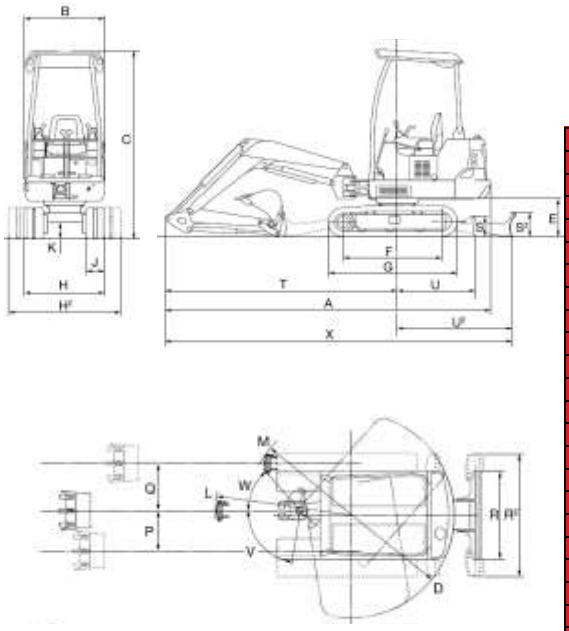

TB219	
	(mm)
A	4.050
B	980
C	2.290
D	1.140
E	470
F	1.205
G	1.570
H/H2	980/1.370
J	230
K	205
L	1.550
M	1.195
P	445
Q	525
R/R2	980/1.370
S/S2	300
T	2.910
U/U2	1.400
V	80°
W	50°
X	4.265

Intervalli operativi

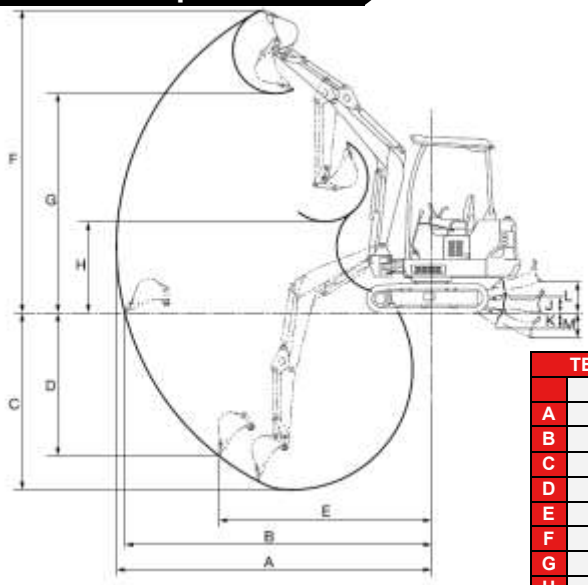

TB219	
	(mm)
A	4.280
B	4.175
C	2.520
D	2.075
E	2.770
F	4.055
G	2.985
H	925
J	205
K	200
L	400
M	325

TAKEUCHI
From World First to World Leader

TB225

Specifche

Specifiche base		Tettuccio	Cabina
Massa operativa	kg	2.275	2.410
Pressione al suolo	kPa	28,7	30,4
Modello motore		YANMAR 3TNV82A	
Regolamento emissioni motore		R2016/1628 - Stage V	
Cilindrata	cm^3	1.330	
Potenza (ISO 14396)	kW/min^{-1}	16,5 / 2.200	
Coppia	Nm/min^{-1}	84,1 / 1.320	
Serbatoio gasolio	L	30,5	
Forza di strappo benna	kN	19,3	
Forza di strappo avambraccio	kN	14,1	
Sistema idraulico	L	36	
Serbatoio idraulico	L	26	
LwA Rumorosità esterna	dB(A)	93	
LpA Rumorosità interna	dB(A)	-	79
Caratteristiche tecniche			
Velocità di traslazione	km/h	2,5 / 4,2	
Rotazione	rpm	9,7	
1° Ausiliario portata	l/min	38,5	
Pressione 1° ausiliario	Bar	210	
Lunghezza avambraccio	mm	1.245	

Equipaggiamenti

Sottocarro a carreggiata variabile idraulicamente - 1a linea idraulica con comandi proporzionali - Lama allargabile - Impianto martello/pinza - Fari di lavoro a LED - Rubinetti terminali impianto ausiliario - Sacca attrezzi - Pistola ingrassatrice - Radio Bluetooth (versione cabina) - PC di bordo - Riscaldamento - HVB e HVA - Funzionamento a scatto SP1 - Regolazione della portata linea aux - Staccabatteria - Accumulatore - Pedali reclinabili - Presa 12V-5A - Sedile Deluxe - Swing Stopper - Auto decelerazione

In aggiunta per vers. Advanced: Valvole di sicurezza HVB - HVA e allarme di sovraccarico, Sedile Comfort, Gancio sollevamento carichi - Pred.pollice

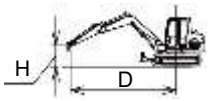

H \ D	FRONTALE - Lama Sollevata - Cabina / Tettuccio					
	1	1,5	2	2,5	3	3,5
3					477	
2,5					481 / 450	
2				525*	475 / 445	367 / 342
1,5			790*	620 / 581	464 / 434	363 / 338
1			846 / 792	597 / 558	452 / 421	356 / 331
0,5			812 / 758	578 / 539	441 / 410	350 / 325
0		1.100*	796 / 742	565 / 526	433 / 402	346 / 321
-0,5	1.157*	1.323 / 1234	792 / 738	560 / 521	429 / 399	
-1	1.658*	1.335 / 1247	797 / 743	562 / 523	433 / 402	
-1,5	2.307*	1.359 / 1271	811 / 757	575 / 536		

H \ D	LATERALE - Lama Sollevata - carro 1.500 mm - Cabina / Tettuccio					
	1	1,5	2	2,5	3	3,5
3					491 / 453	
2,5					482* / 457	
2				525*	489 / 451	381 / 349
1,5			790*	634 / 586	479 / 441	377 / 345
1			856 / 790	612 / 563	467 / 428	370 / 339
0,5			824 / 757	593 / 544	456 / 417	364 / 333
0		1.100*	809 / 742	581 / 532	448 / 409	360 / 329
-0,5	1.157*	1.311 / 1.204	805 / 738	576 / 527	448 / 410	
-1	1.658*	1.323 / 1.216	809 / 743	591 / 542		
-1,5	2.307*	1.345 / 1.238	823 / 756			

* Limite idraulico

Dimensioni

TB225		
	(mm)	
	T	C
K	4.180	
L	2.35	2.43
M	1.100	
N	190	
O	1.415	
P	1.790	
Q	1.100	
Q^2	1.500	
R	250	

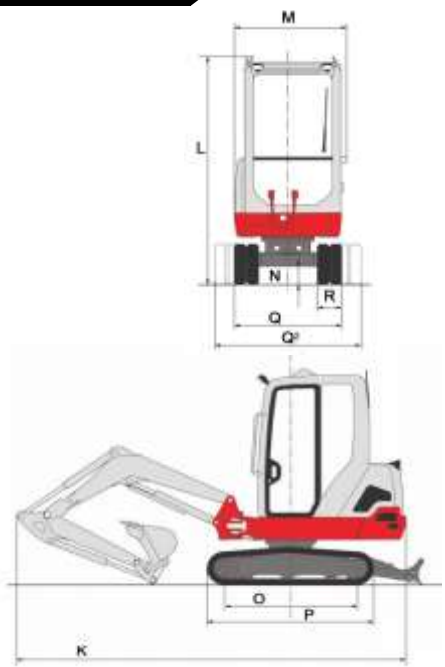

Intervalli operativi

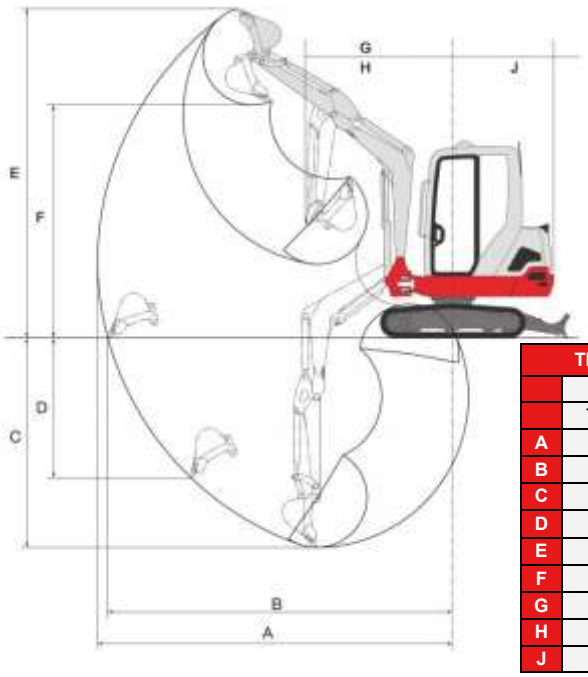

TB225		
	(mm)	
	T	C
A	4.375	
B	4.250	
C	2.580	
D	2.100	
E	4.060	
F	2.875	
G	1.830	
H	1.485	
J	1.240	

TAKEUCHI
From World First to World Leader

TB325R

Cabina

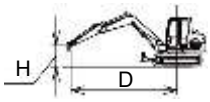

Specifiche

Specifiche base		Cabina
Massa operativa	kg	2.450
Pressione al suolo	kPa	29.2
Modello motore		YANMAR 3TNV82A
Regolamento emissioni motore		R2016/1628 - Stage V
Cilindrata	cm^3	1.330
Potenza (ISO 14396)	kW/min^{-1}	16,5 / 2.200
Coppia	Nm/min^{-1}	85,1 / 1.320
Serbatoio gasolio	L	31,2
Forza di strappo benna	kN	19,3
Forza di strappo avambraccio	kN	11,3
Sistema idraulico	L	48
Serbatoio idraulico	L	25
LwA Rumorosità esterna	dB(A)	93
LpA Rumorosità interna	dB(A)	78
Caratteristiche tecniche		
Velocità di traslazione	km/h	2,5 / 4,3
Rotazione	rpm	8,9
1° Ausiliario portata	l/min	40
Pressione 1° ausiliario	Bar	210
Lunghezza avambraccio	mm	1.210

Equipaggiamenti

Impianto martello/pinza - 1a linea idraulica con comandi proporzionali - Fari di lavoro a LED - Rubinetti terminali impianto ausiliario - Sacca attrezzi - Pistola ingrassatrice - Modello a leva standard - Staccabatteria - Contrappeso standard - Tappo con drenaggio - Vano portattrezzi - Filtro a doppio elemento - Filtro dell'aria - Finecorsa brandeggio - Accumulatore - Pedali reclinabili - Display multifunzione - Sedile Comfort, Riscaldamento, Radio con Bluetooth, MP3 e USB, prese 12V-5A - Funzionamento a scatto - Swing Stopper - Auto decelerazione

In aggiunta per versione. Advanced: Gancio sollevamento carichi - Valvole di sicurezza HVB, HVA - Allarme di sovraccarico - Valvola di blocco lama dozer

H \ D	FRONTALE - Lama Sollevata / Lama abbassata solo versione Advanced					
	1	1,5	2	2,5	3	3,5
3				475* / -	421 / 457*	
2,5					422 / 423*	
2					413 / 453*	317 / 465*
1,5			718*	537 / 581*	399 / 519*	310 / 491*
1			724 / 1.091*	509 / 745*	383 / 602*	302 / 531*
0,5			687 / 1.335*	486 / 882*	369 / 678*	294 / 570*
0		812*	673 / 1.409*	472 / 957*	360 / 726*	288 / 591*
-0,5	1.006*	1.160 / 1.265*	671 / 1.375*	468 / 963*	357 / 731*	289 / 567*
-1	1.428*	1.172 / 1.838*	677 / 1.249*	471 / 893*	360 / 663*	
-1,5	1.965*	1.197 / 1.517*	693 / 989*	485 / 687*		

D	LATERALE - Lama Sollevata					
	1	1,5	2	2,5	3	3,5
3				475*	396	
2,5					397	
2					389	300
1,5			714	499	375	294
1			659	472	360	285
0,5			624	451	347	277
0		812*	611	438	338	273
-0,5	1.006*	1.006	609	434	334	273
-1	1.428*	1.017	615	436	338	
-1,5	1.965*	1.038	630	450		

* Limite idraulico

Dimensioni

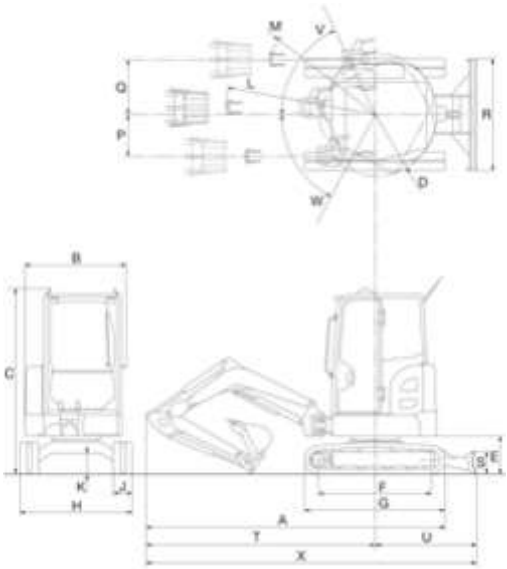

	TB325R
	(mm)
A	4.020
B	1.355
C	2.490
D	825
E	505
F	1.510
G	1.890
H	1.500
J	250
K	275
L	2.005
M	1.625
P	560
Q	735
R	1.500
S	300
T	3.075
U	1.350
V	70°
W	55°
X	4.435

Intervalli operativi

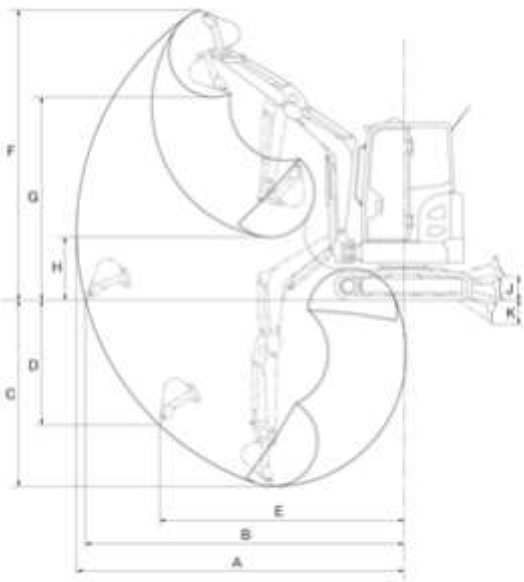

	TB325R
	(mm)
A	4.475
B	4.350
C	2.540
D	2.045
E	2.890
F	3.965
G	2.775
H	860
J	325
K	325

TAKEUCHI
From World First to World Leader

TB325R

Tettuccio

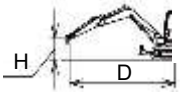

Specifiche

Specifiche base		Tettuccio
Massa operativa	kg	2.320
Pressione al suolo	kPa	27,7
Modello motore		YANMAR 3TNV82A
Regolamento emissioni motore		R2016/1628 - Stage V
Cilindrata	cm^3	1.330
Potenza (ISO 14396)	kW/min^{-1}	16,5 / 2.200
Coppia	Nm/min^{-1}	85,1 / 1.320
Serbatoio gasolio	L	31,2
Forza di strappo benna	kN	19,3
Forza di strappo avambraccio	kN	11,3
Sistema idraulico	L	48
Serbatoio idraulico	L	25
LwA Rumorosità esterna	dB(A)	93
LpA Rumorosità interna	dB(A)	78
Caratteristiche tecniche		
Velocità di traslazione	km/h	2,5 / 4,3
Rotazione	rpm	8,9
1° Ausiliario portata	l/min	40
Pressione 1° ausiliario	Bar	210
Lunghezza avambraccio	mm	1.210

Equipaggiamenti

Impianto martello/pinza - 1a linea idraulica con comandi proporzionali - Fari di lavoro a LED - Rubinetti terminali impianto ausiliario - Sacca attrezzi - Pistola ingrassatrice - Modello a leva standard - Staccabatteria - Contrappeso standard - Tappo con drenaggio - Vano portattrezzi - Filtro a doppio elemento - Filtro dell'aria - Finecorsa brandeggio - Accumulatore - Pedali reclinabili - Sedile Deluxe - Display multifunzione - Presa 12V-5A - Funzionamento a scatto - Swing Stopper - Auto decelerazione

In aggiunta per versione. Advanced: Gancio sollevamento carichi - Valvole di sicurezza HVB, HVA - Allarme di sovraccarico - Valvola di blocco lama dozer

H \ D	FRONTALE - Lama Sollevata / Lama abbassata solo versione Advanced					
	1	1,5	2	2,5	3	3,5
3				475* / -	388 / 457*	
2,5					389 / 423*	
2					380 / 453*	290 / 465*
1,5			718*	494 / 581*	366 / 519*	283 / 491*
1			664 / 1.091*	466 / 745*	350 / 602*	274 / 531*
0,5			627 / 1.335*	443 / 882*	336 / 678*	266 / 570*
0		812*	613 / 1.409*	429 / 957*	327 / 726*	261 / 591*
-0,5	1.006*	1.060 / 1.265*	610 / 1.375*	425 / 963*	323 / 731*	261 / 567*
-1	1.428*	1.072 / 1.838*	616 / 1.249*	428 / 893*	327 / 663*	
-1,5	1.965*	1.096 / 1.517*	632 / 989*	442 / 687*		

D	LATERALE - Lama Sollevata					
	1	1,5	2	2,5	3	3,5
3				475*	377	
2,5					378	
2					369	285
1,5			681	475	356	278
1			625	448	341	269
0,5			591	426	328	262
0		812*	578	414	319	257
-0,5	1.006*	953	576	409	315	257
-1	1.428*	963	581	412	319	
-1,5	1.965*	985	596	425		

* Limite idraulico

Dimensioni

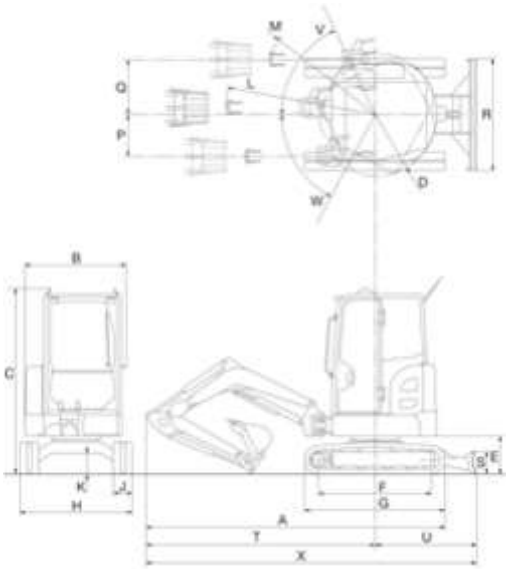

TB325R	
	(mm)
A	4.020
B	1.300
C	2.420
D	825
E	505
F	1.510
G	1.890
H	1.500
J	250
K	275
L	2.005
M	1.625
P	560
Q	735
R	1.500
S	300
T	3.075
U	1.350
V	70°
W	55°
X	4.435

Intervalli operativi

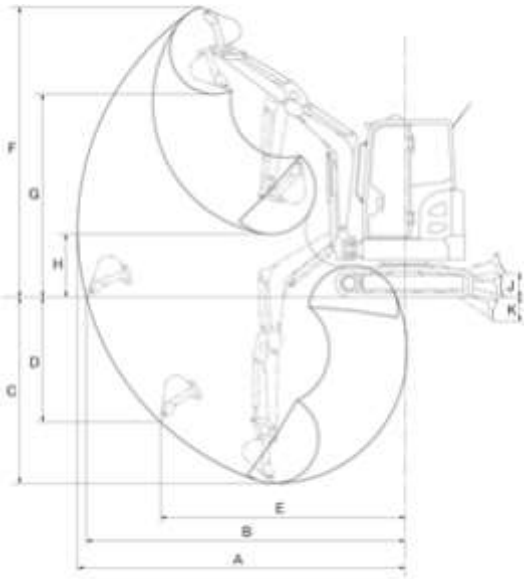

TB325R	
	(mm)
A	4.475
B	4.350
C	2.540
D	2.045
E	2.890
F	3.965
G	2.775
H	860
J	325
K	325

TAKEUCHI
From World First to World Leader

TB230

Specifiche

Specifiche base		Tettuccio	Cabina
Massa operativa	kg	2.908	2.973
Pressione al suolo	kPa	28,7	29,3
Modello motore		YANMAR 3TNV88F	
Regolamento emissioni motore		R2016/1628 - Stage V	
Cilindrata	cm^3	1.642	
Potenza (ISO 14396)	kW/min^{-1}	18,2 / 2.400	
Coppia	Nm/min^{-1}	92,2 / 1.440	
Serbatoio gasolio	L	46	
Forza di strappo benna	kN	20,9	
Forza di strappo avambraccio	kN	12,9	
Sistema idraulico	L	56	
Serbatoio idraulico	L	35	
LwA Rumorosità esterna	dB(A)	93	
LpA Rumorosità interna	dB(A)	73	
Caratteristiche tecniche			
Velocità di traslazione	km/h	2,9 / 5,2	
Rotazione	rpm	10,3	
1° Ausiliario portata	l/min	54	
Pressione 1° ausiliario	Bar	210	
Lunghezza avambraccio	mm	1.445	

Equipaggiamenti

Impianto martello/pinza - 1a linea idraulica con comandi proporzionali - Fari di lavoro a LED - Rubinetti terminali impianto ausiliario - Sacca attrezzi - Pistola ingrassatrice - Computer di bordo - Eco mode/Modalità Montagna - Funzionamento a scatto - Filtro a doppio elemento - Filtro dell'aria - Sedile Deluxe (vers. Tettuccio), Comfort (vers. Cabina) - Regolazione della portata linea aux - Accumulatore - Swing Stopper - Auto decelerazione - Radio con AUX-IN, USB, Bluetooth (vers. Cabina) - Riscaldamento (vers. Cabina) - Pred. pollice

In aggiunta per vers. Advanced: Valvole di sicurezza HVB - HVA, Allarme di sovraccarico - Lama flottante e angolabile - Gancio sollevamento carichi

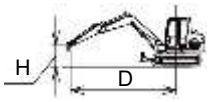

H \ D	FRONTALE - Lama Sollevata - Cabina / Tettuccio			
	1	2	3	4
4			529*	
3			474*	
2			562*	458 / 436
1		1.262 / 1.203	692 / 658	448 / 425
0		1.211 / 1.152	666 / 633	440 / 417
-1	1.540*	1.213 / 1.154	662 / 629	
-2		693*		

H \ D	LATERALE - Lama Sollevata - Cabina / Tettuccio			
	1	2	3	4
4			529*	
3			474*	
2			562*	402 / 400
1		1.066 / 1.059	601 / 598	392 / 390
0		1.019 / 1.012	577 / 573	384 / 382
-1	1.540*	1.020 / 1.014	573 / 569	
-2		693*		

* Limite idraulico

Dimensioni

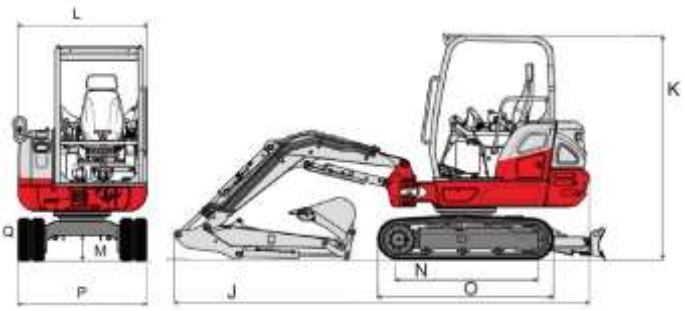

TB230		
	(mm)	
	T	C
K	2.540	2.525
L	1.460	
M	305	
N	1.440	
O	1.900	
P	1.450	
Q	300	
J	4.595	

Intervalli operativi

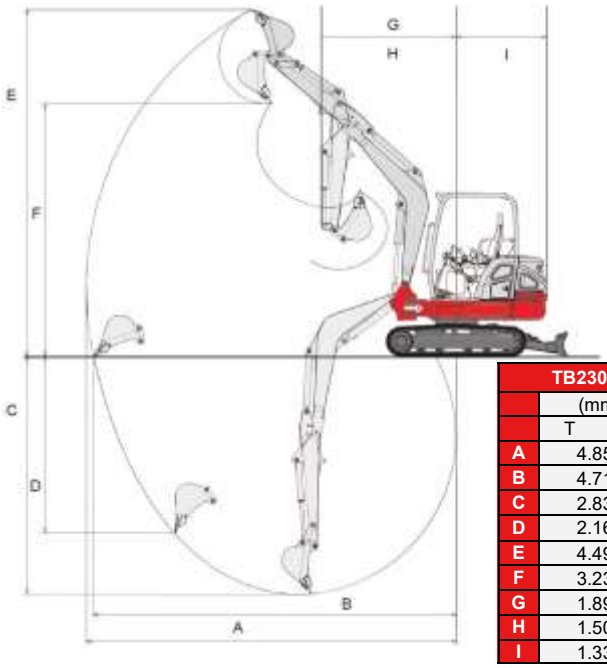

TB230		
	(mm)	
	T	C
A	4.850	
B	4.710	
C	2.835	
D	2.165	
E	4.490	
F	3.230	
G	1.895	
H	1.505	
I	1.330	

TAKEUCHI
From World First to World Leader

TB235-2

Specifiche

Specifiche base		Tettuccio	Cabina
Massa operativa	kg	3.374	3.474
Pressione al suolo	kPa	30,4	31,4
Modello motore		YANMAR 3TNV88F	
Regolamento emissioni motore		R2016/1628 - Stage V	
Cilindrata	cm^3	1.642	
Potenza (ISO 14396)	kW/min^{-1}	18,2 / 2.400	
Coppia	Nm/min^{-1}	92,2 / 1.440	
Serbatoio gasolio	L	46	
Forza di strappo benna	kN	27,1	
Forza di strappo avambraccio	kN	17,3	
Sistema idraulico	L	68	
Serbatoio idraulico	L	35	
LwA Rumorosità esterna	dB(A)	93	
LpA Rumorosità interna	dB(A)	68	
Caratteristiche tecniche			
Velocità di traslazione	km/h	2,8 / 4,2	
Rotazione	rpm	9,3	
1° Ausiliario portata	l/min	60	
Pressione 1° ausiliario	Bar	210	
Lunghezza avambraccio	mm	1.450	
Equipaggiamenti			
Impianto martello/pinza - 1a linea idraulica con comandi proporzionali - Fari di lavoro a LED - Rubinetti terminali impianto ausiliario - Sacca attrezzi - Pistola ingrassatrice - Computer di bordo - Eco mode - Modalità montagna - Funzionamento a scatto - Filtro a doppio elemento - Filtro dell'aria - Regolazione della portata linea aux - Accumulatore - Riscaldamento e A/C (vers. Cabina) - Radio con AUX-IN, Bluetooth e MP3 (vers. Cabina) - Sedile Comfort (vers. Cabina) e Deluxe (vers. Tettuccio) - Swing Stopper - Auto decelerazione - Predisp. pollice			
In aggiunta per vers. Advanced: Valvole di sicurezza HVB - HVA, allarme di sovraccarico - Gancio sollevamento carichi - SP2 (vers. Tettuccio Adv.)			

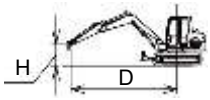

H \ D	FRONTALE - Lama Sollevata - Cabina / Tettuccio				
	1	2	3	4	MAX
MAX			697* / -		
4			654*		
3				561 / 511	
2			788*	544 / 495	
1			823 / 750	525 / 476	442 / -
0		1.488 / 1.353	787 / 714	510 / 461	
-1	1.752*	1.498 / 1.363	781 / 708		
-2	3.044*	1.498* / 1.408	815 / 742		

H \ D	LATERALE - Lama Sollevata - Cabina / Tettuccio				
	1	2	3	4	MAX
MAX			697* / -		
4			654*		
3				537 / 503	
2			788* / 776	521 / 487	
1			773 / 724	502 / 469	425 / -
0		1.332 / 1.246	739 / 690	448 / 455	
-1	1.752*	1.341 / 1.255	733 / 684		
-2	3.044*	1.381 / 1.295	765 / 716		

* Limite idraulico

Dimensioni

TB235-2	(mm)	
	T	C
J	4.900	
K	2.510	2.495
L	1.460	
M	295	
N	1.645	
O	2.110	
P	1.580	
Q	300	

Intervalli operativi

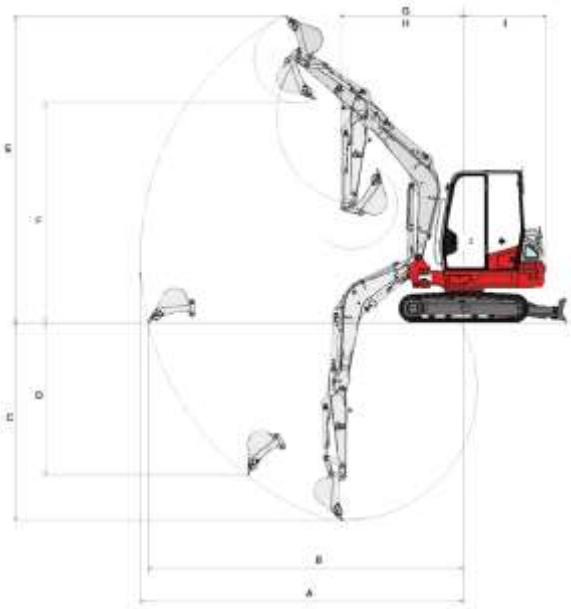

TB235-2	(mm)	
	T	C
A	5.255	
B	5.130	
C	3.245	
D	2.495	
E	5.010	
F	3.595	
G	2.005	
H	1.660	
I	1.330	

TAKEUCHI
From World First to World Leader

TB335R

Cabina
Advanced

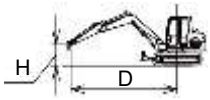

Specifiche

Specifiche base		Tettuccio	Cabina
Peso operativo [1]	kg	3.635	3.815
Pressione al suolo	kPa	32,2	
Modello motore		KUBOTA V1505-E4B	
Regolamento emissioni motore		Stage V	
Cilindrata	cm^3	1498	
Potenza (ISO 14396)	kW/min^{-1}	18,2	
Coppia	Nm/min^{-1}	95,8	
Serbatoio gasolio	L	43,5	
Forza di strappo benna	kN	27,1	
Forza di strappo avambraccio	kN	19,1	
Sistema idraulico	L	59	
Serbatoio idraulico	L	28,4	
LwA Rumorosità esterna	dB(A)	93	
LpA Rumorosità interna	dB(A)	72	
Caratteristiche tecniche			
Velocità di traslazione	km/h	3 / 4,1	
Rotazione	rpm	9	
Portata 1° ausiliario	l/min	64	
Pressione 1° ausiliario	Bar	210	
Lunghezza avambraccio	mm	1410	

Equipaggiamenti

** Cingoli in gomma - Impianto martello/pinza - Fari di lavoro a LED - Avambraccio lungo - Predisposizione pollice - Sacca attrezzi - Pistola ingrassatrice - Computer di bordo Touch screen multifunzione 7" - A/C - Valvole di sicurezza HVB, HVA, Valvola lama dozer - Allarme di sovraccarico - Funzionamento a scatto - Eco mode - 1a e 2a linea idraulica con comandi proporzionali - Radio DAB Plus con Bluetooth - Presa 12V-5A - Accumulatore - Sedile Comfort - Pedali reclinabili - Regolazione della portata linee ausiliarie - Auto decelerazione - Pompa travaso gasolio - Swing stopper - Gancio sollevamento carichi - Filtro a doppio elemento - Sfiato serbatoio idraulico - Filtro dell'aria - TFM - TSS

Cingoli in ferro 300 mm (OPT)

H \ D	Frontale - Lama Sollevata / Lama Abbassata				
	1	2	3	4	MAX
MAX			712*		
3				571/653*	
2			823*/823*	560/704*	
1			828/1169*	538/821*	420/716*
0		1278*/1278*	792/1362*	522/902*	
-1	1824*/1824*	1552/2340*	788/1315*	522/838*	
-2		1599/1615*	817/899*		

H \ D	Laterale - Lama Sollevata				
	1	2	3	4	MAX
MAX			712*		
3				527	
2			810	516	
1			752	495	387
0		1278*	718	479	
-1	1824*	1350	713	479	
-2		1393	741		

* Limite idraulico
Valori di riferimento per la versione Cabina

** Valori calcolati sulla base degli optional della macchina. Non sono definitivi e potranno subire modifiche.

[1] Peso operativo include: cabina/tettuccio, benna std., operatore, lubrificanti, liquidi, pieno carburante e allestimento modello per il mercato Italia.

Dimensioni

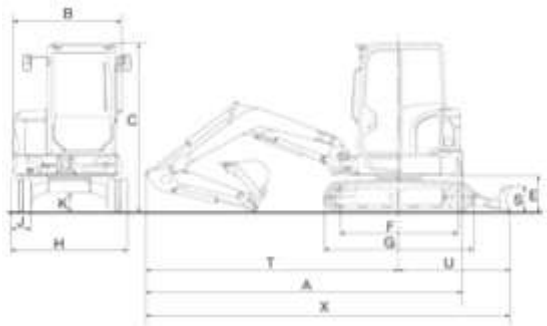

	TB335R
	(mm)
A	4890
B	1625
C	2490
E	550
F	1750
G	2215
H	1740
J	300
K	295
S	395
T	3780
U	1650
X	5440

Intervalli operativi

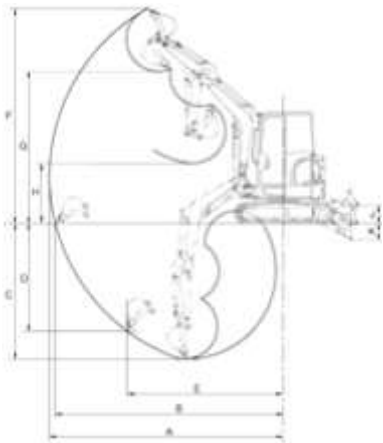

	TB335R
	(mm)
A	5430
B	5305
C	3205
D	2505
E	3655
F	4945
G	3530
H	1205
J	415
K	380

TAKEUCHI
From World First to World Leader

TB240

Specifiche

Specifiche base		
Massa operativa	kg	4.130
Pressione al suolo	kPa	31,6
Modello motore		Yanmar 3TNV88C
Regolamento emissioni motore		R2016/1628 - Stage V
Cilindrata	cm^3	2.189
Potenza (ISO 14396)	kW/min^{-1}	26,7 / 2.200
Coppia	Nm/min^{-1}	142,6 / 1.430
Serbatoio gasolio	L	70
Forza di strappo benna	kN	30,8
Forza di strappo avambraccio	kN	18,3
Sistema idraulico	L	74
Serbatoio idraulico	L	41
LwA Rumorosità esterna	dB(A)	96
LpA Rumorosità interna	dB(A)	75
Caratteristiche tecniche		
Velocità di traslazione	km/h	2,9 / 5,3
Rotazione	rpm	9,6
1° Ausiliario portata	l/min	65,3
Pressione 1° ausiliario	Bar	206
Lunghezza avambraccio	mm	1.600

Equipaggiamenti

Impianto martello/pinza - 1a linea idraulica con comandi proporzionali - Fari di lavoro a LED - Rubinetti terminali impianto ausiliario - Sacca attrezzi - Pistola ingrassatrice - Computer di bordo - Eco mode - Modalità Montagna - Funzionamento a scatto - Filtro a doppio elemento - Filtro dell'aria - Regolazione della portata linea aux - A/C - Radio con AUX-IN, USB e Bluetooth - Sedile Deluxe - Accumulatore - Auto decelerazione - Swing Stopper - TFM system - Predisp. pollice

In aggiunta per vers. Advanced: Valvole di sicurezza HVB - HVA, Lama flottante e angolabile, Gancio sollevamento carichi, SP2

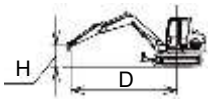

H \ D	FRONTALE - Lama Sollevata				
	1	2	3	4	MAX
MAX			747*		
3				689	
2			890*	674	
1			1.004	650	503
0		1.595*	961	630	
-1	1.749*	1.806	950	625	
-2	2.861*	1.846	970		

H \ D	LATERALE - Lama Sollevata				
	1	2	3	4	MAX
MAX			747*		
4				651	
3			890*	637	
2			938	613	477
1		1.595*	897	594	
0	1.749*	1.636	887	590	
-1	2.861*	1.673	905		
-2	2.861*	1.673	905		

* Limite idraulico

Dimensioni

TB240 DPF	
	(mm)
K	2.490
L	1.720
M	295
N	1.645
O	2.105
P	1.740
Q	350
J	5.085

Intervalli operativi

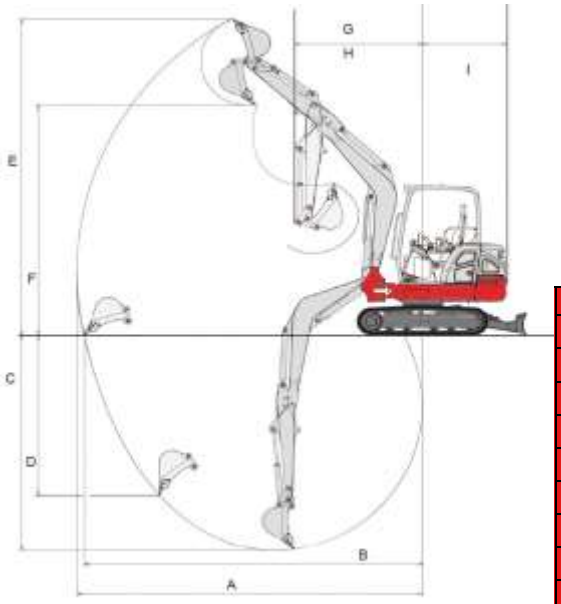

TB240 DPF	
	(mm)
A	5.545
B	5.425
C	3.465
D	2.665
E	5.245
F	3.825
G	2.040
H	1.620
I	1.365

TAKEUCHI
From World First to World Leader

TB250-2

Specifiche

Specifiche base		
Massa operativa	kg	5.120
Pressione al suolo	kPa	30
Modello motore		4TNV88C
Regolamento emissioni motore		R2016/1628 - Stage V
Cilindrata	cm^3	2.189
Potenza (ISO 14396)	kW/min^{-1}	29,1 / 2.400
Coppia	Nm/min^{-1}	144,9 / 1.560
Serbatoio gasolio	L	70
Forza di strappo benna	kN	37,3
Forza di strappo avambraccio	kN	23,4
Sistema idraulico	L	95
Serbatoio idraulico	L	45
LwA Rumorosità esterna	dB(A)	96
LpA Rumorosità interna	dB(A)	71
Caratteristiche tecniche		
Velocità di traslazione	km/h	2,8 - 5,2
Rotazione	rpm	9,5
1° Ausiliario portata	l/min	92
Pressione 1° ausiliario	Bar	206
Lunghezza avambraccio	mm	1.760
Equipaggiamenti		
Impianto martello/pinza - 1a e 2a linea idraulica con comandi proporzionali - Fari di lavoro a LED - Rubinetti terminali impianto ausiliario - Sacca attrezzi - Pistola ingrassatrice - Computer di bordo - Eco Mode - Modalità montagna - Filtro a doppio elemento - Filtro dell'aria - Regolazione della portata linea aux - A/C - Radio con AUX-IN, USB e Bluetooth - Sedile Deluxe - Accumulatore - Auto decelerazione - Swing Stopper - TFM system - Predisp. pollice		
In aggiunta per vers. Advanced: Valvole di sicurezza HVB - HVA, allarme di sovraccarico - Gancio sollevamento carichi - SP2		

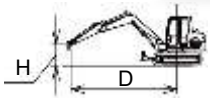

H \ D	FRONTALE - Lama Sollevata				
	1	2	3	4	5
5			1.019*		
4				924*	
3				948*	
2			1.410*	1.069	748
1			1.577	1.021	729
0		1.612*	1.509	985	714
-1	2.092*	2.875*	1.493	972	
-2	3.260*	3.027*	1.515		

H \ D	LATERALE - Lama Sollevata				
	1	2	3	4	5
5			1.019*		
4				867	
3				860	
2			1.280	824	577
1			1.173	779	559
0		1.612*	1.112	746	545
-1	2.092*	2.076	1.098	733	
-2	3.260*	2.123	1.117		

* Limite idraulico

Dimensioni

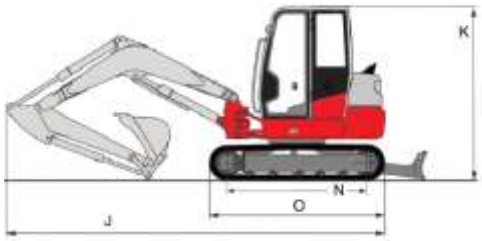

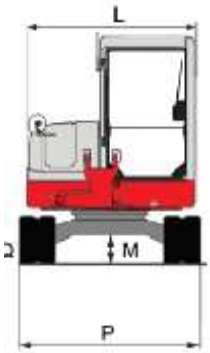

TB250-2	
	(mm)
J	5.495
K	2.555
L	1.750
M	335
N	1.975
O	2.500
P	1.840
Q	400

Intervalli operativi

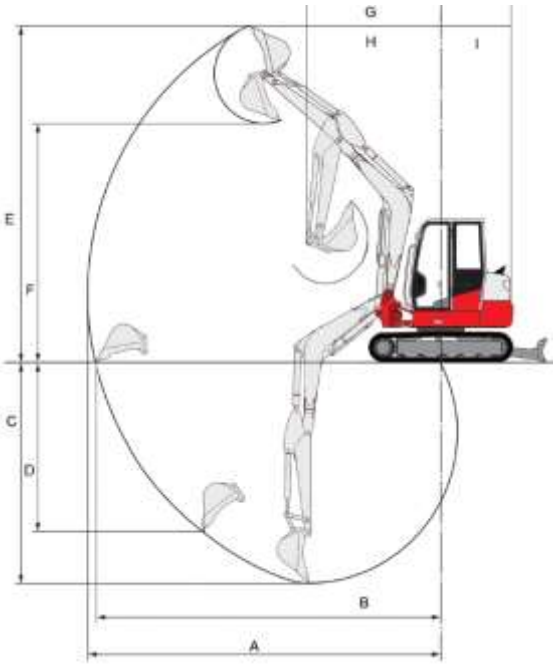

TB250-2	
	(mm)
A	6.120
B	5.985
C	3.780
D	2.985
E	5.655
F	4.045
G	2.330
H	1.850
I	1.360

TAKEUCHI
From World First to World Leader

Cabina

TB350R

Specifiche

Specifiche base		Advanced
Peso operativo	kg	5.205
Pressione al suolo	kPa	28,9
Modello motore		KUBOTA V2607-E4B
Regolamento emissioni motore		Stage V
Post trattamento gas di scarico		DOC+DPF
Cilindrata	cm^3	2615
Potenza (ISO 14396)	kW/min^{-1}	32,4/2000
Coppia	Nm/min^{-1}	180,1/1500
Serbatoio gasolio	L	55,3
Consumo carburante	l/h	8,5
Forza di strappo benna	kN	37,3
Forza di strappo avambraccio	kN	22,4
Sistema idraulico	L	85
Serbatoio idraulico	L	40,8
LwA Rumorosità esterna	dB(A)	95
LpA Rumorosità interna	dB(A)	69
Caratteristiche tecniche		
Velocità di traslazione	km/h	2,8 / 5,0
Rotazione	rpm	8,9
Portata 1° ausiliario	l/min	93,2
Pressione 1° ausiliario	Bar	206
Lunghezza avambraccio	mm	1.650

Equipaggiamenti

Cingoli in gomma - Impianto martello/pinza - Fari di lavoro a LED - Avambraccio lungo - Sacca attrezzi - Pistola ingrassatrice - Computer di bordo Touch screen multifunzione 7" - A/C con sbrinamento - Valvole di sicurezza HVB, HVA, - Allarme di sovraccarico - Detent Mode - Eco mode - 1a linea idraulica proporzionale - Radio DAB Plus con Bluetooth - Presa 12V-5A - Accumulatore - Sedile Comfort - Pedali reclinabili - Regolazione della portata linee ausiliarie - Auto decelerazione - Pompa travaso gasolio - Swing stopper - Gancio sollevamento carichi - Filtro a doppio elemento - Sfiato serbatoio idraulico - Filtro dell'aria - Valvola lama dozer - 2a linea idraulica proporzionale - 3 linea per attacco rapido - Predisposizione pollice - Auto Tank - Parapioggia - TFM - TSS

OPT: Cingoli in acciaio (OPT)

H \ D	Frontale - Lama Sollevata / Lama Abbassata					
	1	2	3	4	5	MAX
MAX			1.199*			
4				928/1064*		
3				928/1041*		
2			1.433/1.547*	895/1222*	620/1094*	
1			1.322/2.201*	852/1461*	604/1163*	563/981*
0			1.264/2.483*	821/1607*	593/1175*	
-1	1.905*	2.606/2.667*	1.256/2.352*	813/1543*		
-2		2.672/2.991*	1.285/1.773*			

H \ D	Laterale - Lama Sollevata					
	1	2	3	4	5	MAX
MAX			1.163			
4				802		
3				803		
2			1.216	771	535	
1			1.112	730	520	484
0			1.058	700	509	
-1	1.905*	2.060	1.050	692		
-2		2.118	1.078			

* Limite idraulico
Valori di riferimento per la versione Cabina

** Valori calcolati sulla base degli optional della macchina. Non sono definitivi e potranno subire modifiche.

Dimensioni

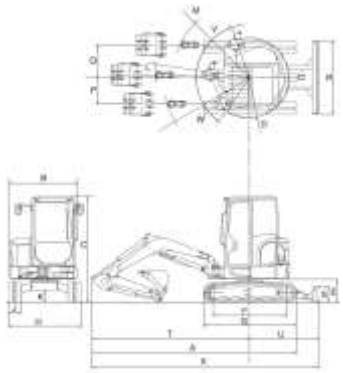

TB350R	
	(mm)
A	5.390
B	1.775
C	2.540
E	605
F	1.975
G	2.500
H	2.000
J	400
K	335
S	430
T	4.145
U	1.720
X	5.900

Intervalli operativi

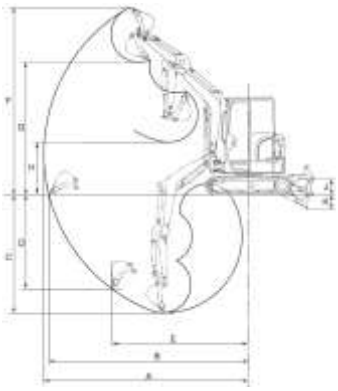

TB350R	
	(mm)
A	6.065
B	5.925
C	3.575
D	2.925
E	3.915
F	5.580
G	3.945
H	1.220
J	435
K	355

TAKEUCHI
From World First to World Leader

TB260

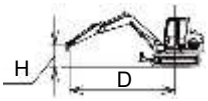

Specifiche

Specifiche base		
Massa operativa	kg	5.748
Pressione al suolo	kPa	31,5
Modello motore		YANMAR 4TNV86CT
Regolamento emissioni motore		R2016/1628 - Stage V
Cilindrata	cm^3	2.091
Potenza (ISO 14396)	kW/min^{-1}	35,5 / 2.400
Coppia	Nm/min^{-1}	177 / 1.560
Serbatoio gasolio	L	81
Forza di strappo benna	kN	43,2
Forza di strappo avambraccio	kN	27,3
Sistema idraulico	L	90
Serbatoio idraulico	L	49
LwA Rumorosità esterna	dB(A)	97
LpA Rumorosità interna	dB(A)	75
Caratteristiche tecniche		
Velocità di traslazione	km/h	2,8 / 4,9
Rotazione	rpm	9,4
1° Ausiliario portata (High flow)	l/min	102
Pressione 1° ausiliario	Bar	206
Portata 2° ausiliario	l/min	44
Lunghezza avambraccio	mm	1.780

Equipaggiamenti

Impianto martello/pinza - Fari di lavoro a LED - Rubinetti terminali ausiliario su avambraccio - Sacca attrezzi - Pistola ingrassatrice - Computer di bordo multifunzione - Valvole di sicurezza HVB, HVA - Allarme di sovraccarico - Funzionamento a scatto - Eco mode - Modalità montagna - 1a e 2a linea idraulica con comandi proporzionali - 3a linea idraulica ad alta pressione - Auto decelerazione - Pompa travaso gasolio - Swing stopper - Gancio sollevamento carichi - Radio con AUX-IN, USB e Bluetooth - A/C e riscaldamento - Comodo sedile - Accumulatore - Filtro a doppio elemento - Filtro dell'aria - TFM system - Predisp. pollice

H \ D	FRONTALE - Lama Sollevata					
	1	2	3	4	5	MAX
5			1.131*			
4				999*		
3				1.051*	904	
2			1.631*	1.261	891	
1			1.894	1.207	869	792
0		1.806*	1.821	1.168	852	
-1	2.421*	3.211*	1.806	1.154		
-2	3.684*	3.814*	1.832	1.176		

H \ D	LATERALE - Lama Sollevata					
	1	2	3	4	5	MAX
5			1.131*			
4				999*		
3				1.051*	741	
2			1.618	1.026	729	
1			1.494	976	708	645
0		1.806*	1.427	938	691	
-1	2.421*	2.728	1.413	925		
-2	3.684*	2.785	1.436	946		

* Limite idraulico

Dimensioni

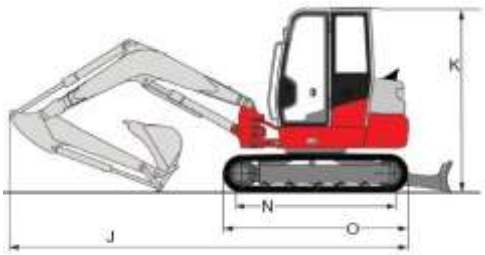

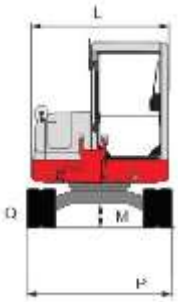

TB260 DPF	
	(mm)
J	5.550
K	2.560
L	1.870
M	330
N	2.050
O	2.575
P	2.000
Q	400

Intervalli operativi

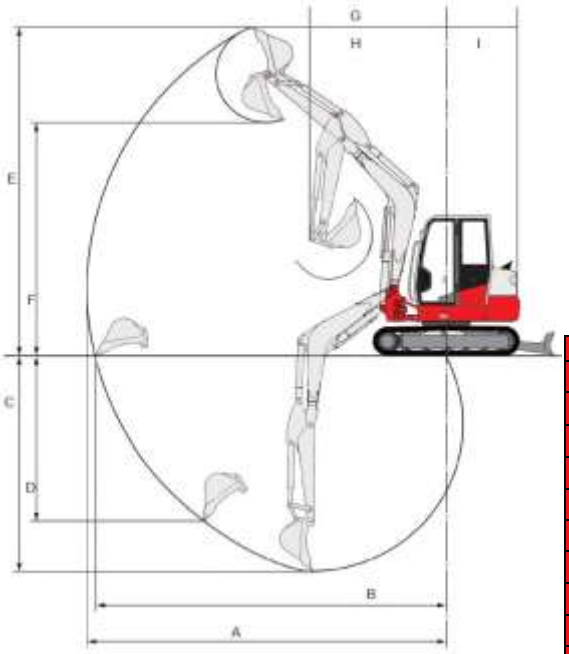

TB260 DPF	
	(mm)
A	6.270
B	6.130
C	3.895
D	2.980
E	5.940
F	4.220
G	2.420
H	1.975
I	1.300

TAKEUCHI
From World First to World Leader

TB257FR

Specifiche

Specifiche base		
Massa operativa	kg	5.930
Pressione al suolo	kPa	33,3
Modello motore		Kubota V2403-CR-TE5B
Regolamento emissioni motore		R2016/1628 - Stage V
Cilindrata	cm^3	2.434
Potenza (ISO 14396)	kW/min^{-1}	39 / 2.200
Coppia	Nm	195,6 / 1,500
Serbatoio gasolio	L	70,2
Forza di strappo benna	kN	36,6
Forza di strappo avambraccio	kN	23,1
Sistema idraulico	L	100
Serbatoio idraulico	L	52
LwA Rumorosità esterna	dB(A)	98
LpA Rumorosità interna	dB(A)	-
Caratteristiche tecniche		
Velocità di traslazione	km/h	2,6 / 4,8
Rotazione	rpm	9,6
1° Ausiliario portata	l/min	105
Pressione 1° ausiliario	Bar	206
Portata 2° ausiliario	l/min	44
Lunghezza avambraccio	mm	1.760

Equipaggiamenti

Impianto martello/pinza - Fari di lavoro a LED - Rubinetti terminali ausiliario su avambraccio - Sacca attrezzi - Pistola ingrassatrice - PC di bordo - Riscaldamento e A/C - Valvole di sicurezza HVB, HVA, lama dozer - Allarme di sovraccarico - Funzionamento a scatto - Modalità ECO - Modalità Montagna - Controllo proporzionale SP1, SP2, Hi-Flow per SP1 - Selettore (1/2 vie) - Auto decelerazione - Radio AUX-IN, USB, Bluetooth - Gancio sollevamento carichi - SP3 alta pressione - Pompa di trasferimento del carburante - Accumulatore - Protezione antipioggia cabina - TFM system - TSS system - Predisp. pollice

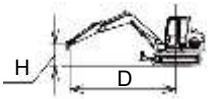

H \ D	FRONTALE - Lama Sollevata / Lama abbassata				
	1	2	3	4	5
4				1.211 / 1.366*	
3				1.209 / 1.386*	798*
2			1.858 / 2.107*	1.168 / 1.461*	808 / 1.123*
1			1.707 / 2.305*	1.107 / 1.525*	783 / 1.129*
0		1.485*	1.605 / 2.278*	1.054 / 1.514*	757 / 1.079*
-1	2.067*	2.696*	1.564 / 2.026*	1.023 / 1.368*	
-2	3.129*	2.353*	1.508*	925*	
-3		484*			

H \ D	LATERALE - Lama Sollevata				
	1	2	3	4	5
4				1.082	
3				1.080	735
2			1.627	1.020	724
1			1.486	983	700
0		1.485*	1.390	932	674
-1	2.067*	2.578*	1.352	902	
-2	3.129*	2.353*	1.355	902	
-3		484*			

* Limite idraulico

Dimensioni

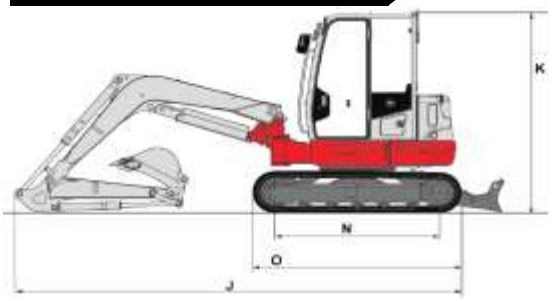

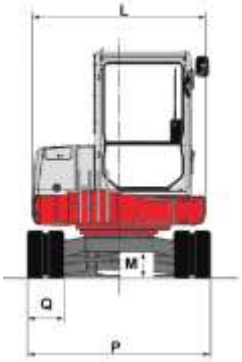

TB257FR	
	(mm)
J	5.395
K	2.575
L	1.900
M	300
N	1.980
O	2.500
P	2.000
Q	400

Intervalli operativi

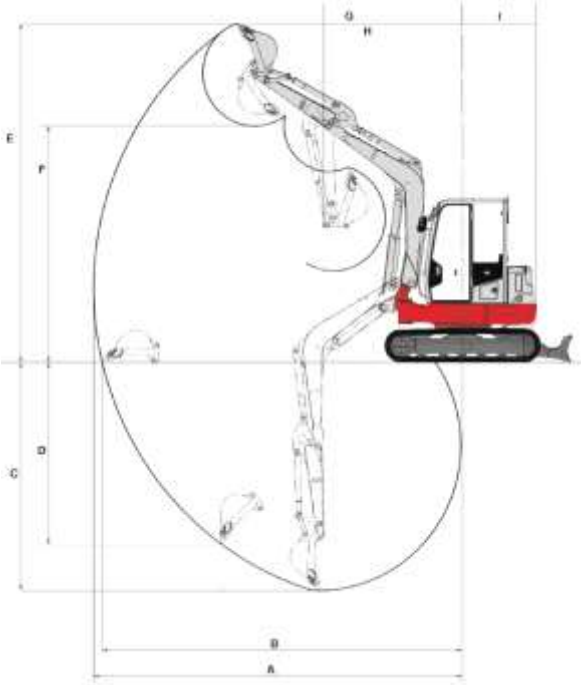

TB257FR	
	(mm)
A	6.215
B	6.080
C	3.895
D	3.160
E	5.495
F	3.890
G	2.580
H	1.435
I	1.180

TAKEUCHI
From World First to World Leader

TB370
MONOLITICO

Specifiche

Specifiche base		
Massa operativa	kg	6.890
Pressione al suolo	kPa	37,0
Modello motore		Kubota V2607-CR-TE5B
Regolamento emissioni motore		R2016/1628 - Stage V
Cilindrata	cm^3	2.615
Potenza (ISO 14396)	kW/min^{-1}	42,4 / 2.000
Coppia	Nm/min^{-1}	217 / 1.300
Serbatoio gasolio	L	110,0
Forza di strappo benna	kN	48,4
Forza di strappo avambraccio	kN	31,7
Sistema idraulico	L	139,0
Serbatoio idraulico	L	65,5
LwA Rumorosità esterna	dB(A)	95
LpA Rumorosità interna	dB(A)	70
Caratteristiche tecniche		
Velocità di traslazione	km/h	2,5 / 4,7
Rotazione	rpm	8,8
1° Ausiliario portata	l/min	120
Pressione 1° ausiliario	Bar	206
Lunghezza avambraccio	mm	1.900
Equipaggiamenti		
Cingoli in gomma - Impianto martello/pinza - Fari di lavoro a LED - Sacca attrezzi - Pistola ingrassatrice - Computer di bordo multifunzione - Riscaldamento - A/C - Valvole di sicurezza HVB, HVA, lama dozer - Allarme di sovraccarico - Funzionamento a scatto - Eco mode - 1a e 2a linea idraulica con comandi proporzionali - 3a linea idraulica ad alta pressione - Contrappeso addizionale - Telecamera posteriore - Radio DAB Plus con Bluetooth - Presa 12V-5A - Accumulatore - Sedile Comfort - Regolazione della portata linee aux - Auto decelerazione - Pompa travaso gasolio - Swing stopper - Gancio sollevamento carichi - Filtro a doppio elemento - Filtro dell'aria - TFM system - TSS system- Predisp. pollice		

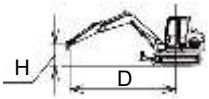

H \ D	FRONTALE - Lama Sollevata / Lama abbassata					
	1	2	3	4	5	5,5
5			1.666*			
4				1286*		
3				1.400*	1.080 / 1.352*	
2			2.247*	1.498 / 1.695*	1.055 / 1.455*	
1			2.192 / 3.098*	1.423 / 2.033*	1.021 / 1.592*	826 / 1.371*
0			2.104 / 3.436*	1.371 / 2.239*	996 / 1.670*	
-1	2.269*	2.899*	2.090 / 3.292*	1.353 / 2.212*	991 / 1.577*	
-2	3.676*	4.458*	2.121 / 2.729*	1.372 / 1.837*		
-3		2.089*	1.349*			

H \ D	LATERALE - Lama Sollevata					
	1	2	3	4	5	5,5
5			1.666*			
4				1286*		
3				1.400*	1.064	
2			2.247*	1.459	1.038	
1			2.095	1.387	1.006	818
0			2.011	1.337	981	
-1	2.269*	2.899*	1.998	1.320	977	
-2	3.676*	4.440	2.028	1.338		
-3		2.089*	1.349*			

* Limite idraulico

Dimensioni

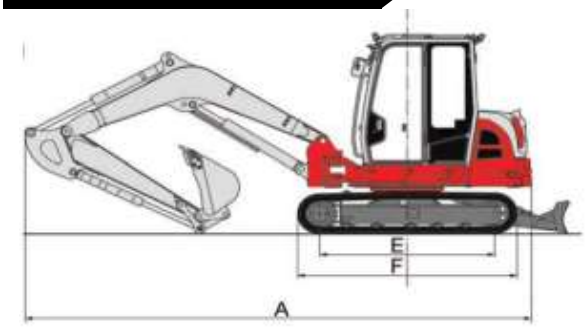

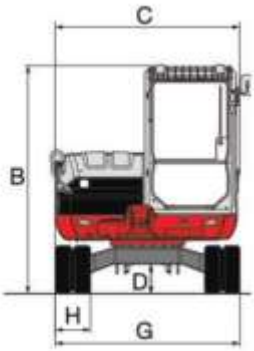

TB370	
	(mm)
A	5.950
B	2.540
C	2.095
D	335
E	2.050
F	2.575
G	2.100
H	400

Intervalli operativi

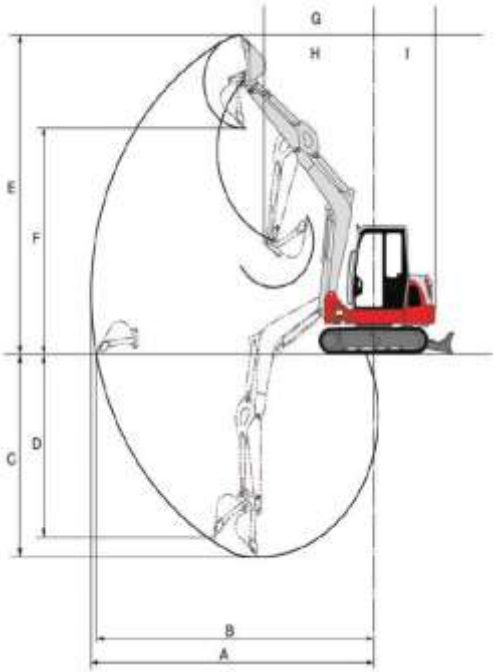

TB370	
	(mm)
A	6.690
B	6.565
C	4.085
D	3.815
E	6.420
F	4.545
G	2.585
H	2.040
I	1.480

TAKEUCHI
From World First to World Leader

TB370
POSIZIONATORE

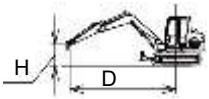

Specifiche

Specifiche base		
Massa operativa	kg	7.125
Pressione al suolo	kPa	39,0
Modello motore		Kubota V2607-CR-TE5B
Cilindrata	cm^3	2.615
Potenza (ISO 14396)	kW/min^{-1}	42,4 / 2.000
Coppia	Nm/min^{-1}	217 / 1.300
Serbatoio gasolio	L	110,0
Forza di strappo benna	kN	48,4
Forza di strappo avambraccio	kN	31,7
Sistema idraulico	L	139,0
Serbatoio idraulico	L	65,5
LwA Rumorosità esterna	dB(A)	95
LpA Rumorosità interna	dB(A)	70
Caratteristiche tecniche		
Velocità di traslazione	km/h	2,5 / 4,7
Rotazione	rpm	8,8
1° Ausiliario portata	l/min	120
Pressione 1° ausiliario	Bar	206
Lunghezza avambraccio	mm	1.900

Equipaggiamenti

Cingoli in acciaio - Impianto martello/pinza - Fari di lavoro a LED - Sacca attrezzi - Pistola ingrassatrice - Computer di bordo multifunzione - Riscaldamento - A/C - Valvole di sicurezza HVB, HVA, lama dozer - Allarme di sovraccarico - Funzionamento a scatto - Eco mode - 1a e 2a linea idraulica con comandi proporzionali - 3a linea idraulica ad alta pressione - Contrappeso addizionale - Telecamera posteriore - Radio DAB Plus con Bluetooth - Presa 12V-5A - Accumulatore - Sedile Comfort - Regolazione della portata linee aux - Auto decelerazione - Pompa travaso gasolio - Swing stopper - Gancio sollevamento carichi - Filtro a doppio elemento - Filtro dell'aria - TFM system - TSS system- Predisp. pollice

H \ D	FRONTALE - Lama Sollevata / Lama abbassata				
	2	3	4	5	6
5			1.495*		
4			1.392*	1.022 / 1.359*	
3		1.811*	1.520*	1.064 / 1.352*	
2		2.076 / 2.514*	1.469 / 1.777*	971 / 1.445*	
1		2.076 / 3.138*	1.360 / 2.030*	971 / 1.543*	731 / 1.244*
0		1.960 / 3.222*	1.284 / 2.132*	930 / 1.570*	
-1	2.453*	1.940 / 2.913*	1.254 / 2.012*	915 / 1.443*	
-2	3.299*	1.974 / 2.273*	1.269 / 1.599*		
-3		1.044*			

H \ D	LATERALE - Lama Sollevata				
	2	3	4	5	6
5			1.408		
4			1.392*	903	
3		1.811*	1.383	940	
2		2.016	1.288	899	668
1		1.773	1.183	849	639
0		1.665	1.110	810	
-1	2.453*	1.646	1.082	794	
-2	3.299*	1.677	1.096		
-3		1.044*			

* Limite idraulico

Dimensioni

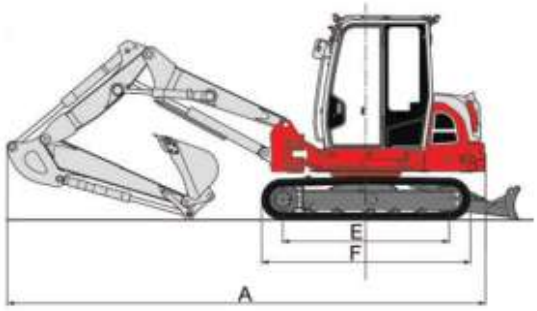

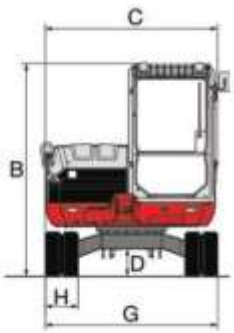

TB370	
	(mm)
A	5.900
B	2.540
C	2.095
D	335
E	2.050
F	2.575
G	2.100
H	400

Intervalli operativi

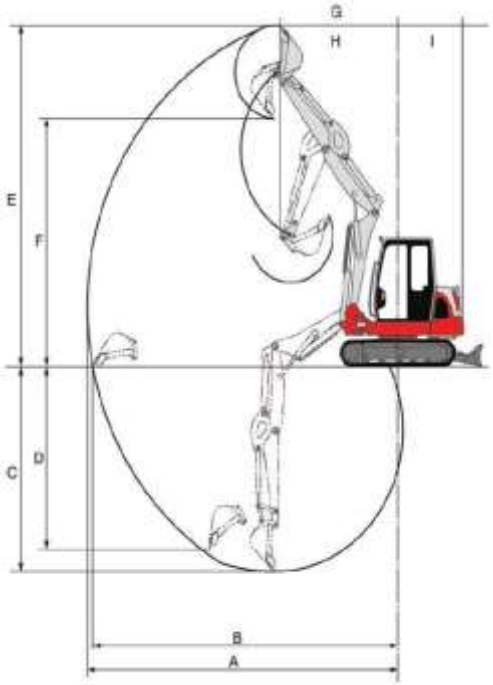

TB370	
	(mm)
A	6.905
B	6.785
C	4.110
D	3.840
E	6.825
F	4.955
G	2.630
H	2.080
I	1.480

TAKEUCHI
From World First to World Leader

TB280FR

Specifiche

Specifiche base		
Massa operativa	kg	8.595
Pressione al suolo	kPa	38,1
Modello motore		YANMAR 4TNV98CT-WTBZ
Regolamento emissioni motore		R2016/1628 - Stage V
Cilindrata	cm^3	3.318
Potenza (ISO 14396)	kW/min^{-1}	51,6 / 2.000
Coppia	Nm/min^{-1}	308 / 1.300
Serbatoio gasolio	L	100
Forza di strappo benna	kN	46,7
Forza di strappo avambraccio	kN	32,9
Sistema idraulico	L	147
Serbatoio idraulico	L	71
LwA Rumorosità esterna	dB(A)	99
LpA Rumorosità interna	dB(A)	77
Caratteristiche tecniche		
Velocità di traslazione	km/h	2,7 / 5,2
Rotazione	rpm	10
1° Ausiliario portata (High flow)	l/min	148
Pressione 1° ausiliario	Bar	206
Portata 2° ausiliario	l/min	59
Lunghezza avambraccio	mm	2.000
Equipaggiamenti		
Impianto martello/pinza - Fari di lavoro a LED - Rubinetti terminali ausiliario su avambraccio - Sacca attrezzi - Pistola ingrassatrice - Computer di bordo multifunzione - A/C e Riscaldamento - Comodo sedile - Valvole di sicurezza HVB, HVA - Allarme di sovraccarico - Funzionamento a scatto - Eco mode - Modalità montagna - 1a e 2a linea idraulica con comandi proporzionali - 3a linea idraulica ad alta pressione - Auto decelerazione - Pompa travaso gasolio - Gancio sollevamento carichi - Presa 12V-5A - Radio con AUX-IN, USB E Bluetooth - Accumulatore - Regolazione della portata linee aux - Filtro a doppio elemento - Filtro dell'aria - TFM system - TSS system		

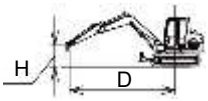

H \ D	FRONTALE - Lama Sollevata						
	1	2	3	4	5	6	MAX
MAX				1.222*			
4					1.490		
3				2.052*	1.464		
2			3.144	1.996	1.416	1.060	
1			2.900	1.887	1.361	1.035	993
0			2.799	1.813	1.318	1.016	
-1	2.758*	3.111*	2.775	1.779	1.295		
-2	3.891*	4.808*	2.794	1.782			
-3		5.132*	2.865				

H \ D	LATERALE - Lama Sollevata						
	1	2	3	4	5	6	MAX
MAX				1.222*			
4					1.290		
3				1.806	1.265		
2			2.634	1.707	1.218	912	
1			2.406	1.603	1.166	887	851
0			2.312	1.533	1.124		
-1	2.758*	3.111*	2.290	1.500	1.102		
-2	3.891*	4.761	2.308	1.503			
-3		4.893	2.374				

* Limite idraulico

Dimensioni

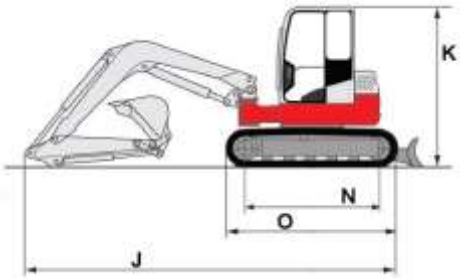

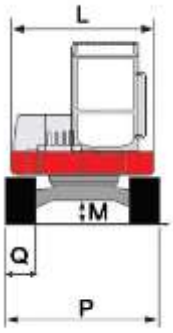

TB280FR	
	(mm)
J	6.285
K	2.725
L	2.170
M	315
N	2.210
O	2.855
P	2.300
Q	450

Intervalli operativi

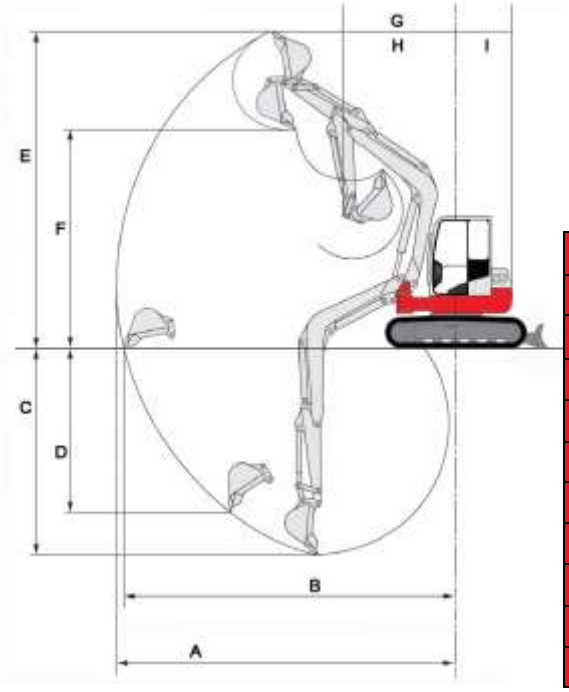

TB280FR	
	(mm)
A	7.195
B	7.045
C	4.540
D	3.495
E	6.465
F	4.480
G	2.880
H	1.610
I	1.280

TAKEUCHI
From World First to World Leader

TB290-2
MONOLITICO

Specifiche

Specifiche base		
Massa operativa	kg	8.651
Pressione al suolo	kPa	37,6
Modello motore		YANMAR 4TNV98CT-WTB
Regolamento emissioni motore		R2016/1628 - Stage V
Cilindrata	cm^3	3.318
Potenza (ISO 14396)	kW/min^{-1}	51,6 / 2.000
Coppia	Nm/min^{-1}	308 / 1.300
Serbatoio gasolio	L	128
Forza di strappo benna	kN	59,1
Forza di strappo avambraccio	kN	40
Sistema idraulico	L	140
Serbatoio idraulico	L	73
LwA Rumorosità esterna	dB(A)	99
LpA Rumorosità interna	dB(A)	74
Caratteristiche tecniche		
Velocità di traslazione	km/h	2,6 / 5,0
Rotazione	rpm	10,3
Portata 1° ausiliario	l/min	100
Pressione 1° ausiliario	Bar	206
Portata 2° ausiliario	l/min	60,6
Lunghezza avambraccio	mm	2.130

Equipaggiamenti

Cingoli in gomma - Impianto martello/pinza - Fari di lavoro a LED - Sacca attrezzi - Pistola ingrassatrice - Computer di bordo multifunzione - A/C - Riscaldamento - Valvole di sicurezza HVB, HVA - Allarme di sovraccarico - Tensionamento automatico dei cingoli - Funzionamento a scatto - Eco mode - Modalità montagna - 1a e 2a linea idraulica con comandi proporzionali - 3a linea idraulica ad alta pressione - Auto decelerazione - Pompa travaso gasolio - Lama flottante - Contrappeso addizionale - Telecamera posteriore - Radio con AUX-IN, USB, Bluetooth - Gancio sollevamento carichi - Presa 12V-5A - Accumulatore - Comodo sedile - Regolazione della portata linee aux - Filtro a doppio elemento - Filtro dell'aria - TFM system - TSS system - Predisp. pollice

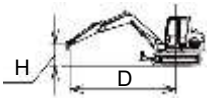

H \ D	FRONTALE - Lama Sollevata					
	2	3	4	5	6	MAX
MAX		1.771*				
5			1.516*	1.275*		
4			1.570*	1.669*		
3		2.143*	1.938*	1.712	1.278	
2		3.645	2.318	1.654	1.253	
1		3.385	2.200	1.593	1.223	1.110
0		3.286	2.123	1.547	1.200	
-1	3.167*	3.268	2.092	1.525		
-2	4.968*	3.294	2.099	1.535		
-3	5.510*	3.369	2.156			

H \ D	LATERALE - Lama Sollevata					
	2	3	4	5	6	MAX
MAX		1.771*				
5			1.516*	1.275*		
4			1.570*	1.428		
3		2.143*	1.938*	1.393	1.038	
2		2.843	1.858	1.337	1.014	
1		2.606	1.747	1.280	985	894
0		2.516	1.675	1.236	962	
-1	3.167*	2.500	1.646	1.215		
-2	4.968*	2.523	1.652	1.224		
-3	5.233	2.591	1.706			

* Limite idraulico

Dimensioni

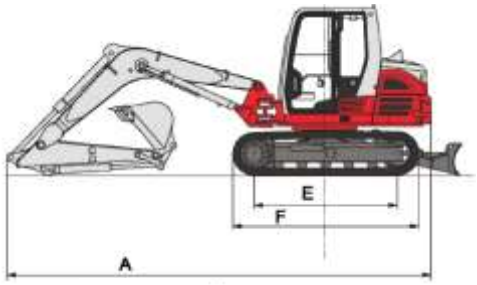

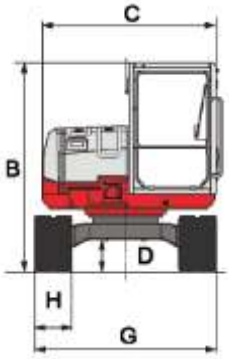

TB290-2	
	(mm)
A	6.695
B	2.550
C	2.140
D	370
E	2.210
F	2.855
G	2.200
H	450

Intervalli operativi

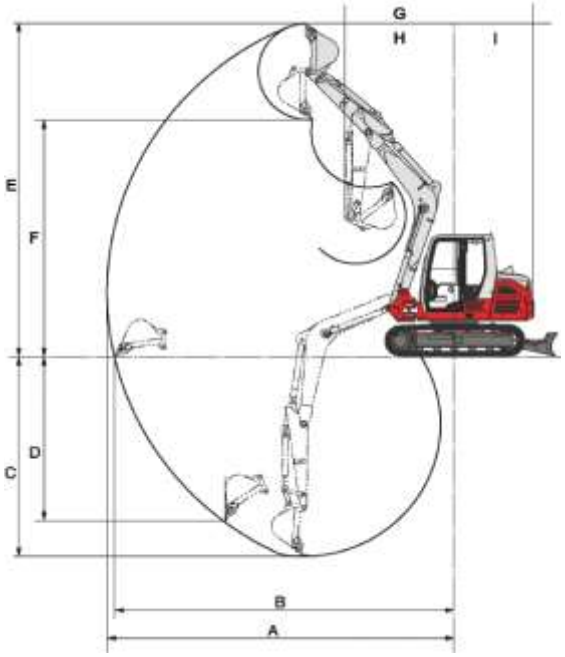

TB290-2	
	(mm)
A	7.435
B	7.290
C	4.580
D	3.820
E	7.290
F	5.260
G	2.495
H	2.030
I	1.685

TAKEUCHI
From World First to World Leader

TB290-2
POSIZIONATORE

Specifiche

Specifiche base		
Massa operativa	kg	8.966
Pressione al suolo	kPa	39
Modello motore		YANMAR 4TNV98CT-WTB
Regolamento emissioni motore		R2016/1628 - Stage V
Cilindrata	cm^3	3.318
Potenza (ISO 14396)	kW/min^{-1}	51,6 / 2.000
Coppia	Nm/min^{-1}	308 / 1.300
Serbatoio gasolio	L	128
Forza di strappo benna	kN	59,1
Forza di strappo avambraccio	kN	40
Sistema idraulico	L	140
Serbatoio idraulico	L	73
LwA Rumorosità esterna	dB(A)	99
LpA Rumorosità interna	dB(A)	74
Caratteristiche tecniche		
Velocità di traslazione	km/h	2,6 / 5,0
Rotazione	rpm	10,3
1° Ausiliario portata	l/min	100
Pressione 1° ausiliario	Bar	206
Portata 2° ausiliario	l/min	60,6
Lunghezza avambraccio	mm	2.130

Equipaggiamenti

Cingoli in acciaio - Impianto martello/pinza - Fari di lavoro a LED - Sacca attrezzi - Pistola ingrassatrice - Computer di bordo multifunzione - A/C - Riscaldamento - Valvole di sicurezza HVB, HVA - Allarme di sovraccarico - Tensionamento automatico dei cingoli - Funzionamento a scatto - Eco mode - Modalità montagna - 1a e 2a linea idraulica con comandi proporzionali - 3a linea idraulica ad alta pressione - Auto decelerazione - Pompa travaso gasolio - Lama flottante - Contrappeso addizionale - Telecamera posteriore - Radio con AUX-IN, USB, Bluetooth - Gancio sollevamento carichi - Presa 12V-5A - Accumulatore - Comodo sedile - Regolazione della portata linee aux - Filtro a doppio elemento - Filtro dell'aria - TFM system - TSS system - Predisp. pollice

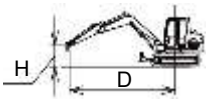

H \ D	FRONTALE - Lama Sollevata					
	2	3	4	5	6	MAX
MAX		2.877*	2377			
5			2.323*	1642		
4		1.751*	2.276*	1.646	1.171	
3			2.313	1.598	1.171	
2			2.157	1.526	1.141	
1			2.013	1.454	1.108	936
0			1.931	1.405	1.085	
-1		3.013	1.913	1.390	1.090	
-2	3.674*	3.076*	1.944	1.416		
-3			1.149*			

H \ D	LATERALE - Lama Sollevata					
	2	3	4	5	6	MAX
MAX		2.877*	1.898			
5			1.969	1.315		
4		1.751*	1.939	1.319	926	
3			1.839	1.273	926	
2			1.692	1.204	897	
1			1.556	1.135	865	729
0			1.480	1.088	843	
-1		2.245	1.462	1.074	847	
-2	3.674*	2.306	1.491	1.099		
-3			1.149*			

* Limite idraulico

Dimensioni

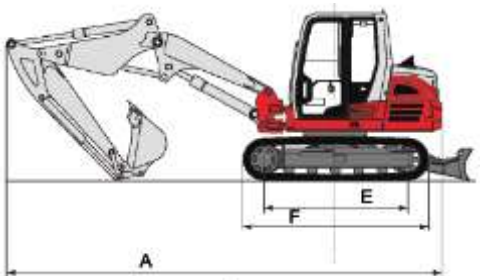

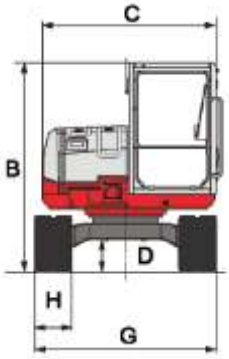

TB290-2	
	(mm)
A	6.735
B	2.560
C	2.140
D	360
E	2.180
F	2.830
G	2.200
H	450

Intervalli operativi

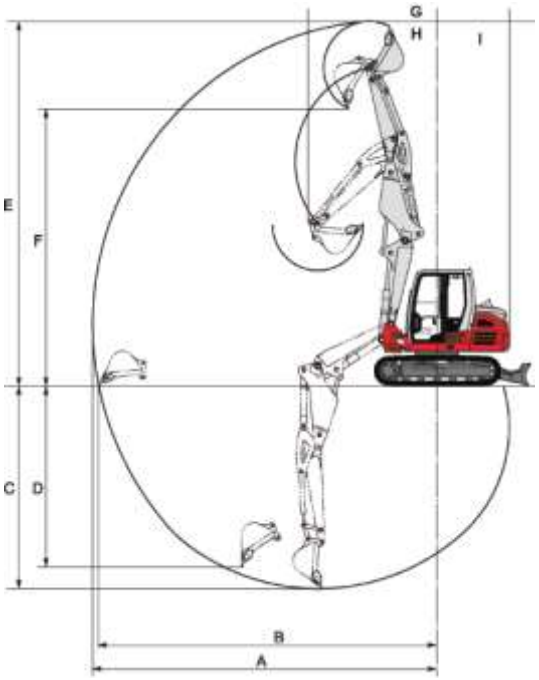

TB290-2	
	(mm)
A	7.730
B	7.590
C	4.470
D	3.980
E	8.045
F	6.120
G	2.675
H	2.190
I	1.685

TAKEUCHI
From World First to World Leader

TB2150
HEAVY

Specifiche

Specifiche base		
Massa operativa	kg	15.800
Pressione al suolo	kPa	47,7
Modello motore		DEUTZ TCD3.6L4
Regolamento emissioni motore		R2016/1628 - Stage V
Cilindrata	cm^3	3.621
Potenza (ISO 14396)	kW/min^{-1}	85 / 2.000
Coppia	Nm/min^{-1}	460 / 1.600
Serbatoio gasolio	L	278
Forza di strappo benna	kN	96,3
Forza di strappo avambraccio	kN	64,3
Sistema idraulico	L	234
Serbatoio idraulico	L	107
LwA Rumorosità esterna	dB(A)	98
LpA Rumorosità interna	dB(A)	75
Caratteristiche tecniche		
Velocità di traslazione	km/h	3,1 / 5,5
Rotazione	rpm	10,8
Portata 1° ausiliario (con High flow)	l/min	224
Pressione 1° ausiliario	Bar	245
Portata 2° ausiliario	l/min	55
Lunghezza avambraccio	mm	2.570

Equipaggiamenti

Cingoli in acciaio - Impianto martello/pinza con selettore automatico - Fari di lavoro a LED - Sacca attrezzi - Pistola ingrassatrice - Computer di bordo - Retrocamera - Camera laterale - A/C e riscaldamento - Valvole di sicurezza HVB, HVA - Allarme di sovraccarico - Funzionamento a scatto - Eco mode - Modalità montagna - 1a, 2a e 4a linea idraulica con comandi proporzionali - 3a linea idraulica ad alta pressione - Auto decelerazione - Pompa travaso gasolio - Lama flottante - Allarme traslazione - Protezione superiore cabina - Radio con USB, MP3, Bluetooth - Avambraccio Lungo - Accumulatore - Contrappeso extra - Gancio sollevamento carichi - Prese 12/24 V - Regolazione portata e pressione delle linee aux - Auto pressure release - Sedile pneumatico Deluxe - AutoTank - Filtro a doppio elemento - Filtro dell'aria - TFM system - TSS system

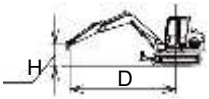

H \ D	FRONTALE - Lama Sollevata						
	1	2	3	4	5	6	7
6					2.610*		
5					2.613*	2.803*	
4					2.970*	2.953*	2.011*
3			5.645*	4.208*	3.592*	3.271*	2.789*
2				5.712*	4.339*	3.596	2.846
1				6.494	4.604	3.514	2.802
0			4.247*	6.351	4.505	3.452	2.769
-1	3.823*	4.128*	6.254*	6.298	4.455	3.420	
-2	5.521*	6.306*	9.075*	6.310	4.454	3.427	
-3		9.158*	8.741*	6.178*	4.512		
-4			5.724*	3.807*			

H \ D	LATERALE - Lama Sollevata						
	1	2	3	4	5	6	7
6					2.610*		
5					2.613*	2726	
4					2.970*	2.695	2.011*
3			5.645*	4.208*	3.469	2.631	2.067
2				4.588	3.327	2.553	2.026
1				4.361	3.198	2.477	1.985
0			4.247*	4.237	3.107	2.420	1.955
-1	3.823*	4.128*	6.254*	4.191	3.063	2.390	
-2	5.521*	6.306*	6.569	4.201	3.061	2.397	
-3		9.158*	6.676	4.264	3.114		
-4			5.724*	3.807*			

* Limite idraulico

Dimensioni

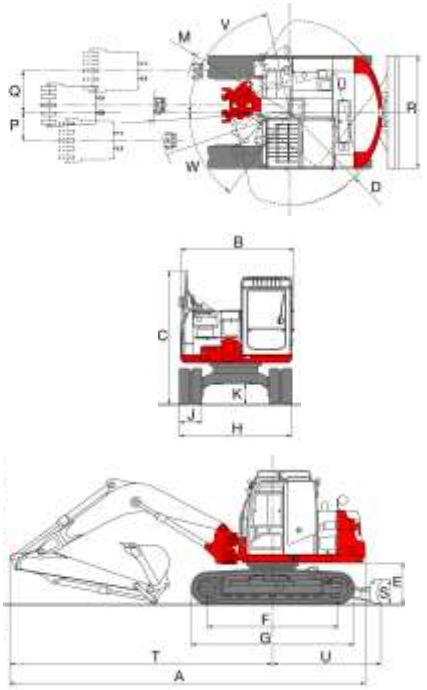

TB2150	
	(mm)
A	7.860
B	2.500
C	2.950
D	2.050
E	900
F	2.875
G	3.580
H	2.490
J	500
K	445
L	3.015
M	2.405
P	630
Q	910
R	2.490
S	550
T	5.810
U	2.395
V	77
W	53

Intervalli operativi

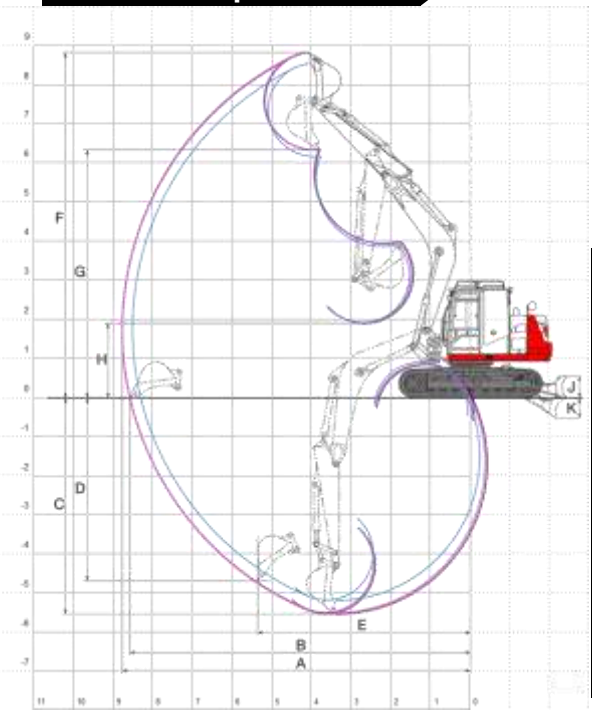

TB2150	
	(mm)
A	8.760
B	8.565
C	5.475
D	4.635
E	5.350
F	8.670
G	6.220
H	1.850
J	510
K	545

TAKEUCHI
From World First to World Leader

Avambraccio medio

TB2150R
MONOLITICO

Specifiche

Specifiche base		
Massa operativa	kg	15.590
Pressione al suolo	kPa	46,2
Modello motore		DEUTZ TCD3.6L4
Regolamento emissioni motore		R2016/1628 - Stage V
Cilindrata	cm^3	3.621
Potenza (ISO 14396)	kW/min^{-1}	85 / 2.000
Coppia	Nm/min^{-1}	460 / 1.600
Serbatoio gasolio	L	221
Forza di strappo benna	kN	96,3
Forza di strappo avambraccio	kN	65,4
Sistema idraulico	L	235
Serbatoio idraulico	L	102
LwA Rumorosità esterna	dB(A)	99
LpA Rumorosità interna	dB(A)	74
Caratteristiche tecniche		
Velocità di traslazione	km/h	2,9 / 5,5
Rotazione	rpm	11
Portata 1° ausiliario (High Flow)	l/min	224
Pressione 1° ausiliario	Bar	245
Portata 2° ausiliario	l/min	55
Lunghezza avambraccio	mm	2.320

Equipaggiamenti

Cingoli in acciaio - Impianto martello/pinza con selettore automatico - Fari di lavoro a LED - Sacca attrezzi - Pistola ingrassatrice - Computer di bordo - Telecamera laterale - Retrocamera - A/C - Riscaldamento - Valvole di sicurezza HVB, HVA - Allarme di sovraccarico - Funzionamento a scatto - Eco mode - Modalità montagna - Rilascio automatico pressione - Auto decelerazione - Regolatore pressione - 1a, 2a e 4a linea idraulica con comandi proporzionali - 3a linea idraulica ad alta pressione - Pompa travaso gasolio - Lama flottante - Allarme traslazione - Protezione superiore cabina - Radio con USB, MP3, Bluetooth - Accumulatore - Contrappeso extra - Gancio sollevamento carichi - Prese 12/24 V - Regolazione portata e pressione delle linee aux - Auto Tank - Sedile pneumatico Deluxe - Filtro a doppio elemento - Filtro dell'aria - TFM system - TSS system

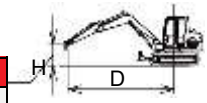

H \ D	FRONTALE - Lama Sollevata - Avambraccio medio 2.320 mm					
	2	3	4	5	6	7
7			3.858*			
6			3.629*	3.650*		
5			3.791*	3.620*	2.983*	
4		4.715*	4.284*	3.851*	3.599*	
3		6.595*	5.014*	4.224*	3.762	
2			5.786*	4.637*	3.692	2.831*
1			6.351*	4.776	3.624	2.878
0		4.472*	6.573*	4.689	3.572	
-1		6.692*	6.456*	4.643	3.547	
-2	5.980*	7.713*	6.010*	4.641	3.562	
-3	8.357*	6.535*	5.153*	3.953*		
-4		4.640*	3.475*			

H \ D	LATERALE - Lama Sollevata - Avambraccio medio 2.320 mm					
	2	3	4	5	6	7
7			3.858*			
6			3.629*	3.395		
5			3.791*	3.394	2.507	
4		4.715*	4.284*	3.328	2.496	
3		6.595*	4.501	3.224	2.447	
2			4.278	3.106	2.384	1.884
1			4.096	3.001	2.323	1.857
0		4.472*	3.986	2.925	2.276	
-1		6.095	3.940	2.885	2.253	
-2	5.980*	6.133	3.944	2.883	2.267	
-3	8.357*	6.221	3.996	2.930		
-4		4.640*	3.475*			

* Limite idraulico

Dimensioni

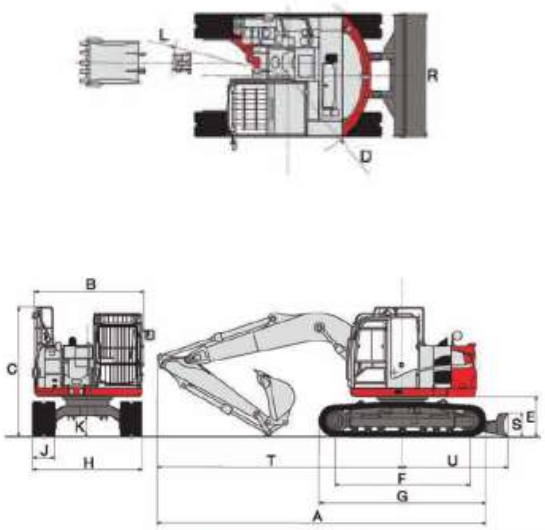

TB2150R	
	(mm)
A	7.470
B	2.500
C	2.950
D	1.700
E	900
F	3.045
G	3.750
H	2.490
J	500
K	445
L	2.360
R	2.490
S	550
T	5.580
U	2.395

Intervalli operativi

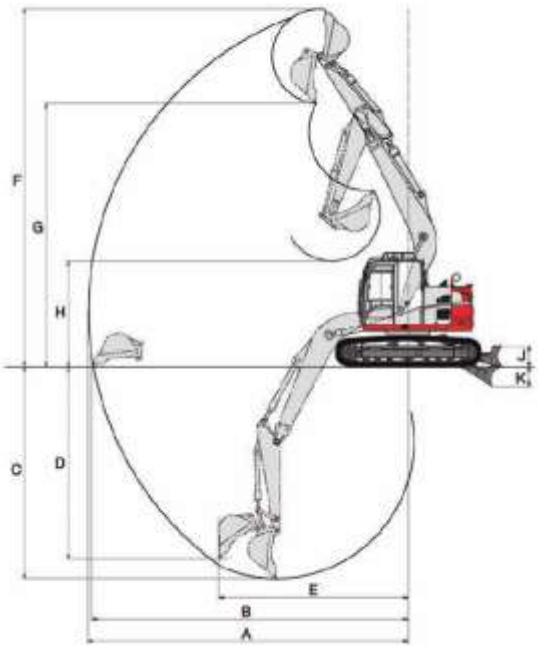

TB2150R	
	(mm)
A	8.330
B	8.195
C	5.530
D	5.025
E	4.915
F	9.270
G	6.815
H	2.720
J	510
K	545

TAKEUCHI
From World First to World Leader

Avambraccio lungo

TB2150R
MONOLITICO

Specifiche

Specifiche base		
Massa operativa	kg	15.670
Pressione al suolo	kPa	46,2
Modello motore		DEUTZ TCD3.6L4
Regolamento emissioni motore		R2016/1628 - Stage V
Cilindrata	cm^3	3.621
Potenza (ISO 14396)	kW/min^{-1}	85 / 2.000
Coppia	Nm/min^{-1}	460 / 1.600
Serbatoio gasolio	L	221
Forza di strappo benna	kN	96,3
Forza di strappo avambraccio	kN	65,4
Sistema idraulico	L	235
Serbatoio idraulico	L	102
LwA Rumorosità esterna	dB(A)	99
LpA Rumorosità interna	dB(A)	74
Caratteristiche tecniche		
Velocità di traslazione	km/h	2,9 / 5,5
Rotazione	rpm	11
Portata 1° ausiliario (High Flow)	l/min	224
Pressione 1° ausiliario	Bar	245
Portata 2° ausiliario	l/min	55
Lunghezza avambraccio	mm	2.850

Equipaggiamenti

Cingoli in acciaio - Impianto martello/pinza con selettore automatico - Fari di lavoro a LED - Sacca attrezzi - Pistola ingrassatrice - Computer di bordo - Telecamera laterale - Retrocamera - A/C - Riscaldamento - Valvole di sicurezza HVB, HVA - Allarme di sovraccarico - Funzionamento a scatto - Eco mode - Modalità montagna - Rilascio automatico pressione - Auto decelerazione - Regolatore pressione - 1a, 2a e 4a linea idraulica con comandi proporzionali - 3a linea idraulica ad alta pressione - Pompa travaso gasolio - Lama flottante - Allarme traslazione - Protezione superiore cabina - Radio con USB, MP3, Bluetooth - Accumulatore - Contrappeso extra - Gancio sollevamento carichi - Prese 12/24 V - Regolazione portata e pressione delle linee aux - Auto Tank - Sedile pneumatico Deluxe - Filtro a doppio elemento - Filtro dell'aria - TFM system - TSS system

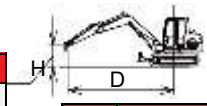

H \ D	FRONTALE - Lama Sollevata - Avambraccio lungo 2.850 mm						
	1	2	3	4	5	6	7
7				3.235*	2.965*		
6				3.067*	3.151*	2.537*	
5				3.252*	3.206*	3.181*	
4			3.130*	3.616*	3.468*	3.284*	2.688*
3			5.609*	4.482*	3.871*	3.495*	2.954
2				5.318*	4.331*	3.703	2.912
1				6.021*	4.743*	3.621	2.867
0			5.153*	6.423*	4.677	3.553	2.830
-1		3.241*	6.536*	6.488*	4.607	3.509	2.813
-2	3.948*	5.279*	8.204*	6.228*	4.581	3.498	
-3	6.026*	7.906*	7.260*	5.610*	4.406*	3.278*	
-4		7.576*	5.764*	4.459*	3.204*		

H \ D	LATERALE - Lama Sollevata - Avambraccio lungo 2.850 mm						
	1	2	3	4	5	6	7
7				3.235*	2.965*		
6				3.067*	3.151*		
5				3.252*	3.206*	2534	
4			3.130*	3.616*	3.376	2.559	1.944
3			5.609*	4.482*	3.263	2.525	1.922
2				4.345	3.131	2.464	1.884
1				4.126	3.005	2.388	1.842
0			5.153*	3.974	2.907	2.314	1.809
-1		3.241*	6.010	3.894	2.846	2.253	1.793
-2	3.948*	5.279*	6.014	3.871	2.824	2.213	
-3	6.026*	7.906*	6.077	3.898	2.843	2.203	
-4		7.576*	5.764*	3.984	2.931	2.240	

* Limite idraulico

Dimensioni

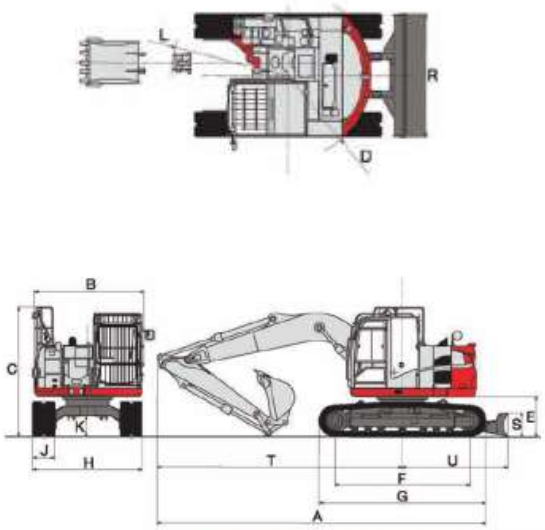

TB2150R	
	(mm)
A	7.405
B	2.500
C	3.190
D	1.700
E	900
F	3.045
G	3.750
H	2.490
J	500
K	445
L	2.610
R	2.490
S	550
T	5.535
U	2.395

Intervalli operativi

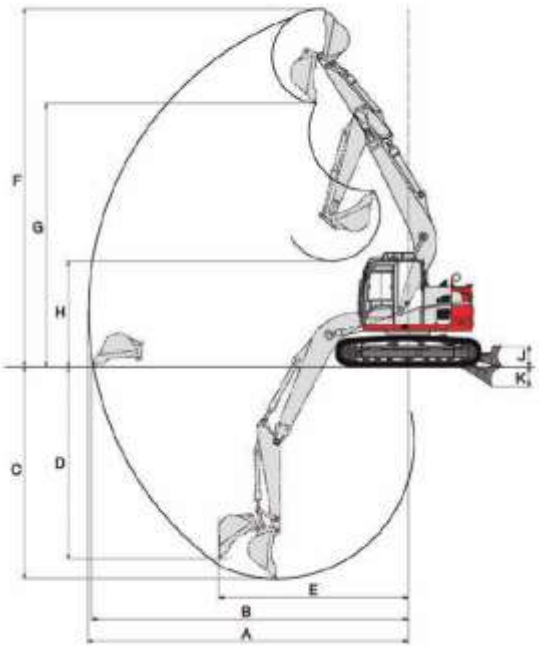

TB2150R	
	(mm)
A	8.790
B	8.665
C	6.060
D	5.545
E	5.025
F	9.600
G	7.140
H	2.250
J	510
K	545

TAKEUCHI
From World First to World Leader

TB2150R
POSIZIONATORE

Specifiche

Specifiche base		
Massa operativa	kg	16.220
Pressione al suolo	kPa	48,1
Modello motore		DEUTZ TCD3.6L4
Regolamento emissioni motore		R2016/1628 - Stage V
Cilindrata	cm^3	3.621
Potenza (ISO 14396)	kW/min^{-1}	85 / 2.000
Coppia	Nm/min^{-1}	460 / 1.600
Serbatoio gasolio	L	221
Forza di strappo benna	kN	96,3
Forza di strappo avambraccio	kN	65,4
Sistema idraulico	L	235
Serbatoio idraulico	L	102
LwA Rumorosità esterna	dB(A)	99
LpA Rumorosità interna	dB(A)	74
Caratteristiche tecniche		
Velocità di traslazione	km/h	2,9 / 5,5
Rotazione	rpm	11
Portata 1° ausiliario (High Flow)	l/min	224
Pressione 1° ausiliario	Bar	245
Portata 2° ausiliario	l/min	55
Lunghezza avambraccio	mm	2.320

Equipaggiamenti

Cingoli in acciaio - Impianto martello/pinza con selettore automatico - Fari di lavoro a LED - Sacca attrezzi - Pistola ingrassatrice - Computer di bordo - Telecamera laterale - Retrocamera - A/C - Riscaldamento - Valvole di sicurezza HVB, HVA - Allarme di sovraccarico - Funzionamento a scatto - Eco mode - Modalità montagna - Rilascio automatico pressione - Auto decelerazione - Regolatore pressione - 1a, 2a e 4a linea idraulica con comandi proporzionali - 3a linea idraulica ad alta pressione - Pompa travaso gasolio - Lama flottante - Allarme traslazione - Protezione superiore cabina - Radio con USB, MP3, Bluetooth - Accumulatore - Contrappeso extra - Gancio sollevamento carichi - Prese 12/24 V - Regolazione portata e pressione delle linee aux - Auto Tank - Sedile pneumatico Deluxe - Filtro a doppio elemento - Filtro dell'aria - TFM system - TSS System

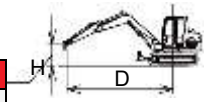

H \ D	FRONTALE - Lama Sollevata - Avambraccio medio 2.320 mm						
	2	3	4	5	6	7	MAX
8		4.877*					
7			4.018*	3.634*			
6			3.970*	3.676*	3.122*		
5		3.502*	4.027*	3.779*	3.475*		
4		5.815*	4.761*	4.034*	3.577*	2.941	
3			5.409*	4.366*	3.727	2.909	
2			5.984*	4.680*	3.626	2.858	
1			6.260*	4.647*	3.535	2.808	2.327*
0			6.191*	4.543*	3.467	2.771	
-1		3.592*	5.848*	4.492*	3.431	2.759	
-2		6.296*	5.260*	4.295*	3.432		
-3		5.132*	4.372*	3.555*	2.551*		

H \ D	LATERALE - Lama Sollevata - Avambraccio medio 2.320 mm						
	2	3	4	5	6	7	MAX
8		4.877*					
7			4.018*	3.375			
6			3.970*	3.440	2.480		
5		3.502*	4.027*	3.389	2.501		
4		5.815*	4.639	3.276	2.450	1.876	
3			4.342	3.123	2.369	1.847	
2			4.044	2.964	2.278	1.800	
1			3.831	2.829	2.196	1.754	1.541
0			3.720	2.739	2.134	1.720	
-1		3.592*	3.684	2.694	2.102	1.710	
-2		5.801	3.698	2.691	2.103		
-3		5.132*	3.757	2.734	2.162		

* Limite idraulico

Dimensioni

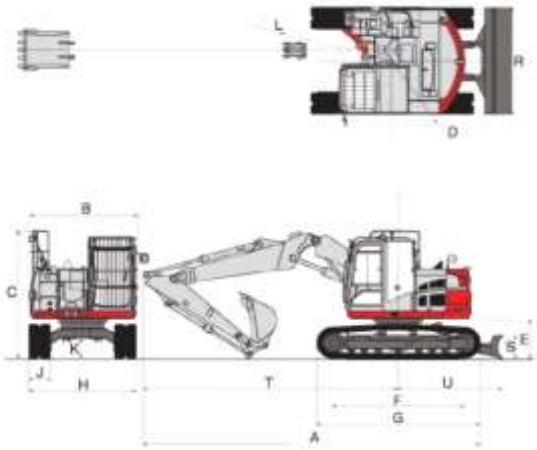

TB2150R	(mm)
A	7.785
B	2.500
C	2.950
D	1.700
E	900
F	3.045
G	3.750
H	2.490
J	500
K	445
L	2.590
R	2.490
S	550
T	5.880
U	2.395

Intervalli operativi

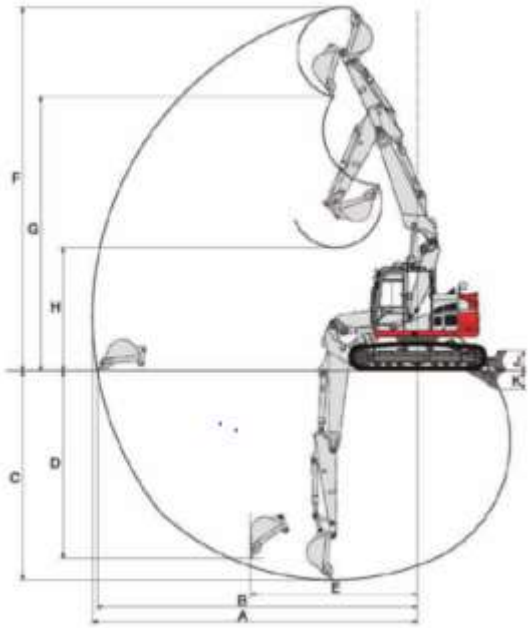

TB2150R	(mm)
A	8.860
B	8.730
C	5.750
D	5.160
E	4.545
F	9.895
G	7.460
H	3.330
J	510
K	545

TAKEUCHI
From World First to World Leader

TB395W

Specifiche

Specifiche base		
Massa operativa	kg	10.885 - 11.115* (1)
Modello motore		DEUTZ TCD3.6 L4
Regolamento emissioni motore		Stage V
Post trattamento gas di scarico		DOC+DPF+SCR
Cilindrata	cm^3	3.621
Potenza (ISO 14396)	kW/min^{-1}	85 @ 2.200
Coppia	Nm/min^{-1}	460 @ 1.600
Serbatoio gasolio	L	162
Forza di strappo benna	kN	58,9
Forza di strappo avambraccio	kN	39,7
Sistema idraulico	L	205
Serbatoio idraulico	L	91,6
LwA Rumorosità esterna	dB(A)	99
LpA Rumorosità interna	dB(A)	71,85
Caratteristiche tecniche		
Velocità di traslazione	km/h	29,1
Rotazione	rpm	9,7
1° Ausiliario portata	l/min	120
Pressione 1° ausiliario	Bar	206
Portata 2° ausiliario	l/min	55
Lunghezza avambraccio	mm	2.130

Equipaggiamenti

Impianto martello/pinza con selettore automatico - Fari di lavoro a LED - Sacca attrezzi - Pistola ingrassatrice - Computer di bordo con schermo 8 " con telecamera 270° - A/C automatico - Valvole di sicurezza HVB, HVA - Check Valve - Stabilizzatori - Allarme di sovraccarico - Detent mode SP1 - Eco Mode - 1a, 2a e 4a linee con comandi proporzionali - rilascio automatico pressione SP1 SP2 - regolazione pressione SP1 SP2 - 3a linea idraulica ad alta pressione - Auto decelerazione - Pompa travaso gasolio - Griglia superiore cabina - Parapioggia - Radio DAB con Bluetooth - Gancio sollevamento - 4WS/4WS-C - Ruote gemellate - Blocco differenziale - Blocco oscillazione braccio - Blocco rotazione - Sedile pneumatico riscaldabile - Omologazione e allestimento stradale - Auto Tank - Presa 12V -5A - Accumulatore - Freno di stazionamento - Spegnimento automatico motore - Swing stopper - Filtro a doppio elemento - Filtro dell'aria - TFM System - TSS System - Luci a LED

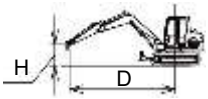

H \ D	FRONTALE - Lama sollevata					
	2	3	4	5	6	MAX
7	4.587*	3.317*				
6			2.322*			
5			2.234*	2.077*		
4		1.854*	2.409*	2.077	1.525	
3		3.524*	2.829*	2.014	1.504	
2			2.709	1.935	1.468	
1			2.580	1.866	1.433	1.245
0		2.648*	2.518	1.824	1.414	
-1	2.583*	3.967*	2.511	1.817	1.438	
-2		2.810*	2.173*	1.489*		

H \ D	FRONTALE - Lama abbassata					
	2	3	4	5	6	MAX
7	4.587*	3.317*				
6			2.322*			
5			2.324*	2.077*		
4		1.854*	2.409*	2.130*	1.934*	
3		3.524*	2.829*	2.294*	1.968*	
2			3.266*	2.477*	2.022*	
1			3.484*	2.575*	2.022*	1.710*
0		2.648*	3.372*	2.503*	1.891*	
-1	2.583*	3.967*	2.948*	2.195*	1.493*	
-2		2.810*	2.173*	1.489*		

* Limite idraulico

** Valori calcolati sulla base degli optional della macchina. Non sono definitivi e potranno subire modifiche.

(1) Peso operativo include: cabina, benna std., operatore, lubrificanti, liquidi, pieno carburante e allestimento modello per il mercato Italia.

Dimensioni

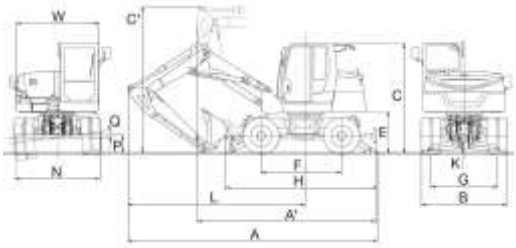

TB395W	
	(mm)
A	6.790
A'	5.440
B	2.320 / 2.380*
C	3.020 / 3.055**
C'	3.975
E	1.115
F	2.200
G	1.810
H	4.165
K	320
L	4.815
N	2.300
P	500
Q	6,5°
W	2.270

* Specifiche pneumatici Gapless

** Specifiche macchine con grigia superiore

Intervalli operativi

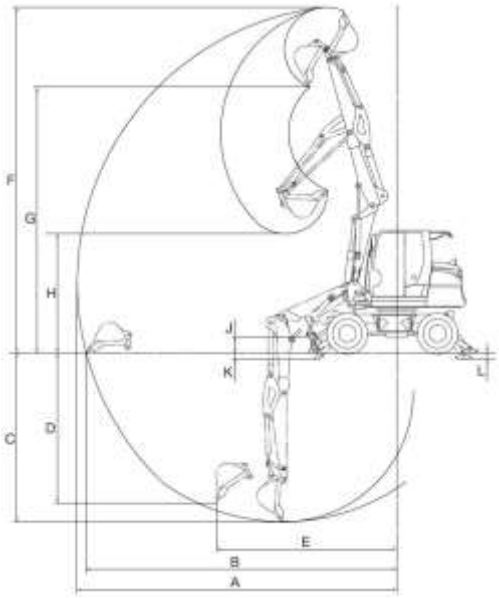

TB395W	
	(mm)
A	7.675
B	7.450
C	4.095
D	3.525
E	4.775
F	8.260
G	6.240
H	2.605
J	400
K	150
L	150

TAKEUCHI
From World First to World Leader

TL6R

Specifiche

Specifiche base		
Massa operativa	kg	3.545
Pressione al suolo	kPa	34,8
Modello motore		KUBOTA V2403-CR-TE5B
Regolamento emissioni motore		R2016/1628 - Stage V
Cilindrata	cm^3	2.434
Potenza (ISO 14396)	kW/min^{-1}	47,9 / 2.700
Coppia	Nm/min^{-1}	195,6
Serbatoio gasolio	L	75,7
Forza di trazione	kN	38,5
Sistema idraulico	L	51
Serbatoio idraulico	L	30
LwA Rumorosità esterna	dB(A)	103
LpA Rumorosità interna	dB(A)	81
Velocità di traslazione	km/h	7,0 / 10
Capacità benna colma	m^3	0,298
Portata 1° ausiliario	l/min	67
Pressione 1° ausiliario	Bar	206

Prestazioni		
Carico di ribaltamento	Kg	2.390
Capacità operativa 35%	Kg	835
Capacità operativa 50%	Kg	1.195
Equipaggiamenti		
Geometria sollevamento		Radiale

Manipolatore multifunzionale - Modello a leva standard - Fari da lavoro a LED - Attacco rapido da 1/2" - Linea di drenaggio da 3/8" - Eco Mode - Active Power Control - Funzionamento a scatto - Regolazione della portata linea aux - Valvola rilascio pressione residua 1/2" - Sfiato aria serbatoio idraulico - Valvola di sicurezza braccio - Braccio con funzione flottante - Connettore 14 pin - Sacca attrezzi - Pistola ingrassatrice - Computer di bordo da 5,7" - Filtro a doppio elemento - Filtro aria - A/C - Acceleratore a pedale - Attacco rapido idraulico - Allarme di traslazione - Omologazione stradale - Radio AM/FM con AUX-IN - Sedile ammortizzato - Benna - Freno di stazionamento - Retrocamera - Cintura di sicurezza retrattile a 3 punti - Sottolama reversibile - Antistallo - TFM system - Griglia di protezione superiore

Dimensioni

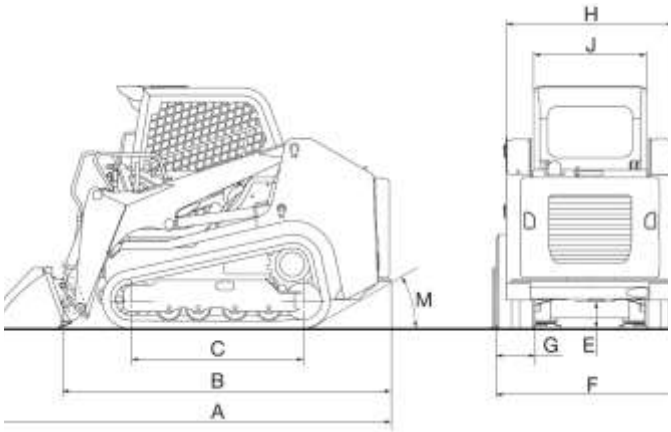

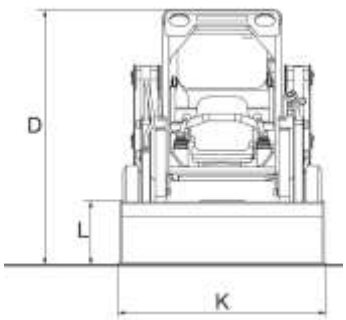

TL6R	
	(mm)
A	3.330
B	2.690
C	1.395
D	1.975
E	230
F	1.530
G	320
H	1.360
J	915
K	1.600
L	505
M	38°

Intervalli operativi

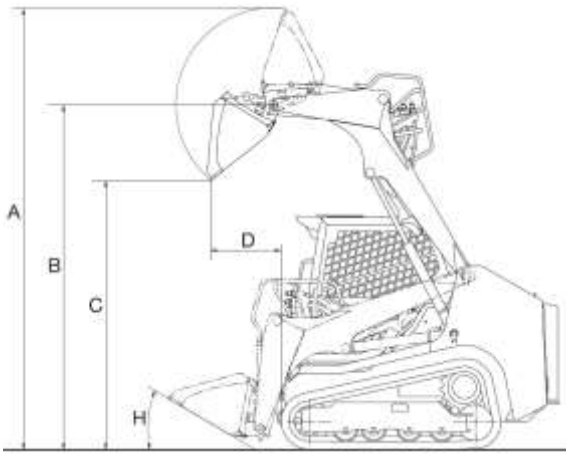

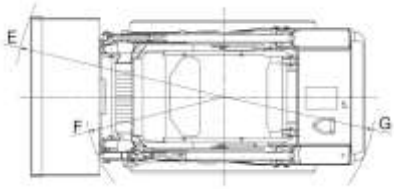

TL6R	
	(mm)
A	3.730
B	2.905
C	2.275
D	560
E	2.095
F	1.395
G	1.520
H	30°

TAKEUCHI
From World First to World Leader

TL8R2

Specifiche

Specifiche base		
Massa operativa	kg	4.220
Pressione al suolo	kPa	32
Modello motore		KUBOTA V3307-CR-TE5B
Regolamento emissioni motore		R2016/1628 - Stage V
Cilindrata	cm^3	3.331
Potenza (ISO 14396)	kW/min^{-1}	54,6 / 2.600
Coppia	Nm/min^{-1}	261,1 / 1.500
Serbatoio gasolio	L	107
Forza di trazione	kN	43,3
Sistema idraulico	L	60
Serbatoio idraulico	L	36,5
LwA Rumorosità esterna	dB(A)	103
LpA Rumorosità interna	dB(A)	77
Velocità di traslazione	km/h	7,5 / 11,2
Capacità benna colma	m^3	0,351
Portata 1° ausiliario (High Flow)	l/min	128
Pressione 1° ausiliario	Bar	210

Prestazioni		
Carico di ribaltamento	Kg	2.740
Capacità operativa 35%	Kg	960
Capacità operativa 50%	Kg	1.370
Equipaggiamenti		
Geometria sollevamento		Radiale

Manipolatore multifunzionale - Modello a leva standard - Fari da lavoro a LED - Attacco rapido da 3/4" - Linea di drenaggio da 3/8" - Eco Mode - Active Power Control - Creep Mode - Funzionamento a scatto - Regolazione della portata linea aux - Rilascio pressione residua automatico - Sfiato aria serbatoio idraulico - Valvola di sicurezza braccio - Braccio con funzione flottante - Connettore 14 pin - Sacca attrezzi - Pistola ingrassatrice - Computer di bordo da 5,7" - Filtro a doppio elemento - Filtro aria - A/C - Acceleratore a pedale - Attacco rapido idraulico - Allarme di traslazione - Omologazione stradale - Radio AM/FM con AUX-IN - Sedile ammortizzato - Benna - Freno di stazionamento - Retrocamera - Cintura di sicurezza retrattile a 3 punti - Griglia di protezione superiore - Sottolama reversibile - Antistallo - TFM system - Griglia di protezione superiore

Dimensioni e Intervalli operativi

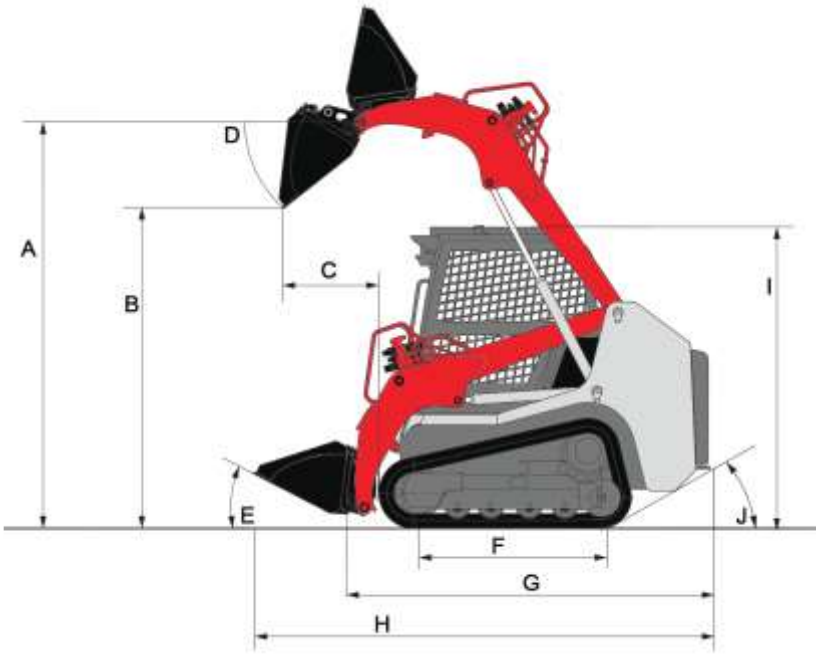

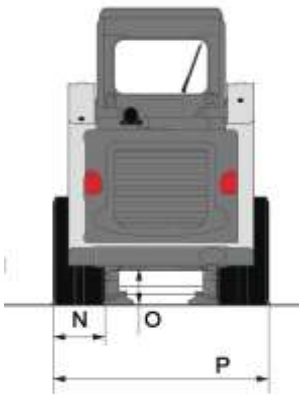

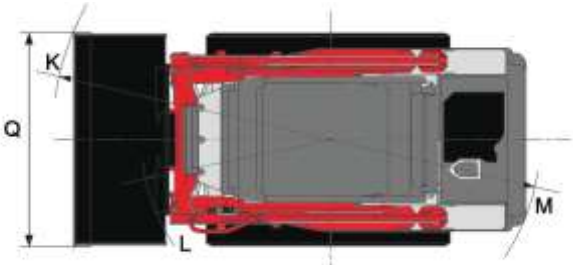

TL8R2	
	(mm)
A	3.080
B	2.420
C	720
D	38°
E	28°
F	1.420
G	2.790
H	3.485
I	2.290
J	30°
K	2.190
L	1.485
M	1.645
N	400
O	290
P	1.660
Q	1.675

TAKEUCHI
From World First to World Leader

TL10V2

Specifiche

Specifiche base		
Massa operativa	kg	4.660
Pressione al suolo	kPa	35,9
Modello motore		KUBOTA V3307-CR-TE5B
Regolamento emissioni motore		R2016/1628 - Stage V
Cilindrata	cm^3	3.331
Potenza (ISO 14396)	kW/min^{-1}	54,6 / 2.600
Coppia	Nm	261,1
Serbatoio gasolio	L	81
Forza di trazione	kN	43,3
Sistema idraulico	L	65
Serbatoio idraulico	L	36
LwA Rumorosità esterna	dB(A)	103
LpA Rumorosità interna	dB(A)	80
Velocità di traslazione	km/h	7,7 / 11,3
Capacità benna colma	m^3	0,46
Portata 1° ausiliario (High Flow)	l/min	124
Pressione 1° ausiliario	Bar	220

Prestazioni		
Carico di ribaltamento	Kg	3.270
Capacità operativa 35%	Kg	1.145
Capacità operativa 50%	Kg	1.635

Equipaggiamenti	
Geometria sollevamento	Verticale

Manipolatore multifunzionale - Modello a leva standard - Fari da lavoro a LED - Attacco rapido da 3/4" e da 1/2" - Linea di drenaggio da 3/8" - Eco Mode - Active Power Control - Funzionamento a scatto - Regolazione della portata linea aux - Valvola di rilascio pressione residua - Sfiato aria serbatoio idraulico - Braccio con funzione flottante - Connettore 14 pin - Sacca attrezzi - Pistola ingrassatrice - Computer di bordo da 5,7" - Filtro a doppio elemento - Filtro aria - A/C - Acceleratore a pedale - Attacco rapido idraulico - Allarme di traslazione - Omologazione stradale - Radio AM/FM con AUX-IN - Sedile ammortizzato - Benna - Freno di stazionamento - Retrocamera - Cintura di sicurezza retrattile a 3 punti - Griglia di protezione superiore - Sottolama reversibile - Antistallo - TFM system

Dimensioni

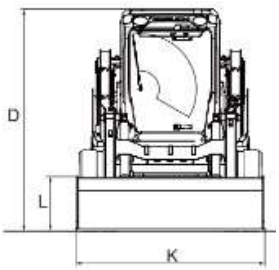

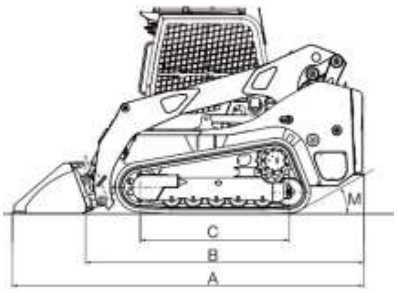

TL10V2	
	(mm)
A	3.680
B	2.925
C	1.420
D	2.310
E	320
F	1.740
G	400
H	1.510
J	1.065
K	1.880
L	535
M	30°

Intervalli operativi

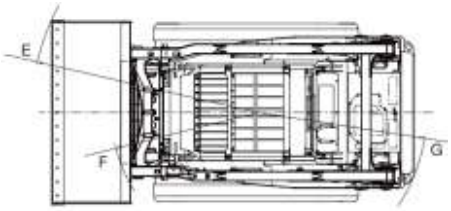

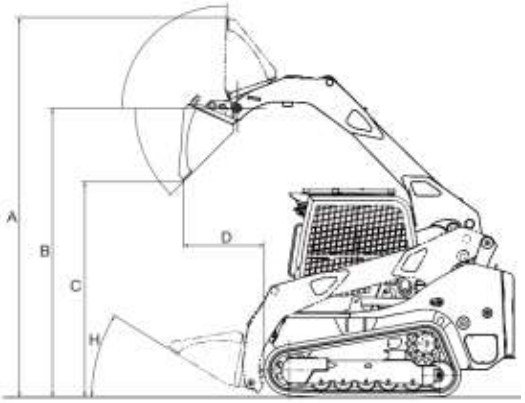

TL10V2	
	(mm)
A	4.100
B	3.170
C	2.435
D	950
E	2.350
F	1.535
G	1.655
H	30°
J	40°

TAKEUCHI
From World First to World Leader

TL12R2

Specifiche

Specifiche base		
Massa operativa	kg	5.710
Pressione al suolo	kPa	32,7
Modello motore		KUBOTA V3800-TIE5B
Regolamento emissioni motore		R2016/1628 - Stage V
Cilindrata	cm^3	3.769
Potenza (ISO 14396)	kW/min^{-1}	81,8 / 2.400
Coppia	Nm	379,3
Serbatoio gasolio	L	119,5
Forza di trazione	kN	62,3
Sistema idraulico	L	85
Serbatoio idraulico	L	50
LwA Rumorosità esterna	dB(A)	104
LpA Rumorosità interna	dB(A)	85
Velocità di traslazione	km/h	8,1 / 11,8
Capacità benna colma	m^3	0,6
Portata 1° ausiliario (High Flow)	l/min	153
Pressione 1° ausiliario	Bar	240

Prestazioni		
Carico di ribaltamento	Kg	3.915
Capacità operativa 35%	Kg	1.350
Capacità operativa 50%	Kg	1.958
Equipaggiamenti		
Geometria sollevamento		Radiale

Manipolatore multifunzionale - Modello a leva standard - Fari da lavoro a LED - Attacco rapido da 3/4" e da 1/2" - Linea di drenaggio da 3/8" - Eco Mode - Active Power Control - Funzionamento a scatto - Regolazione della portata linea aux - Valvola di rilascio pressione residua - Sfiato aria serbatoio idraulico - Braccio con funzione flottante - Connettore 14 pin - Sacca attrezzi - Pistola ingrassatrice - Computer di bordo da 5,7" - Filtro a doppio elemento - Filtro aria - A/C - Acceleratore a pedale - Attacco rapido idraulico - Allarme di traslazione - Omologazione stradale - Radio AM/FM con AUX-IN - Sedile ammortizzato - Benna - Freno di stazionamento - Retrocamera - Cintura di sicurezza retrattile a 3 punti - Griglia di protezione superiore - Valvola anticaduta braccio - Sottolama reversibile - Antistallo - TFM system

Dimensioni

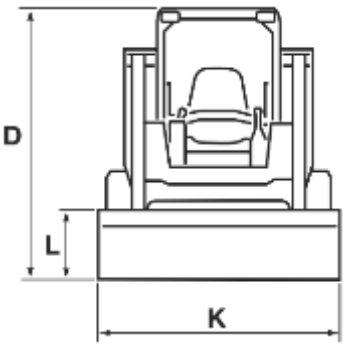

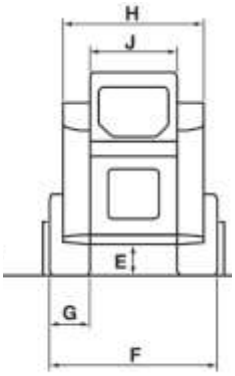

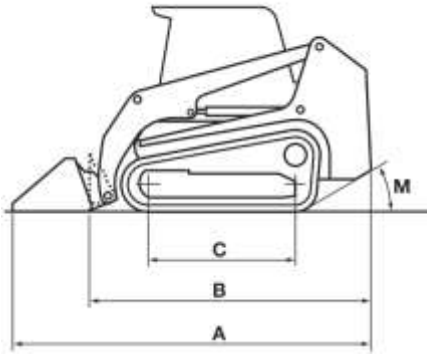

TL12R2	
	(mm)
A	4.045
B	3.205
C	1.715
D	2.380
E	320
F	1.960
G	450
H	1.670
J	1.065
K	2.030
L	590
M	30°

Intervalli operativi

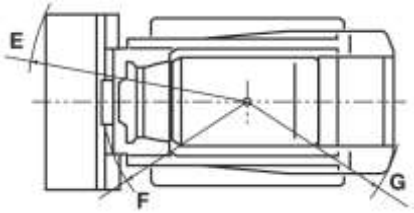

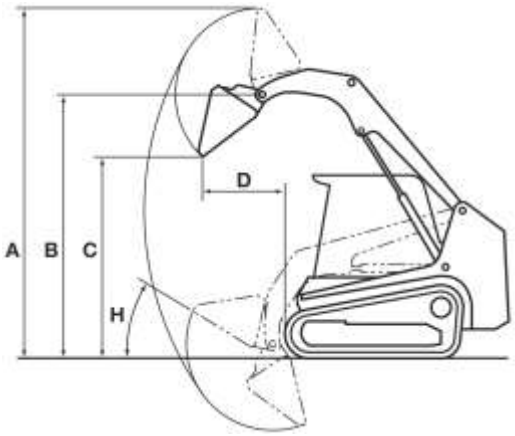

TL12R2	
	(mm)
A	4.245
B	3.200
C	2.400
D	960
E	2.555
F	1.635
G	1.850
H	30°
I	42°

TAKEUCHI
From World First to World Leader

TL12V2

Specifiche

Specifiche base		
Massa operativa	kg	5.985
Pressione al suolo	kPa	34,3
Modello motore		KUBOTA V3800
Regolamento emissioni motore		R2016/1628 - Stage V
Cilindrata	cm^3	3.769
Potenza (ISO 14396)	kW/min^{-1}	81,8 / 2.400
Coppia	Nm	379,3
Serbatoio gasolio	L	119,5
Forza di trazione	kN	62,3
Sistema idraulico	L	94
Serbatoio idraulico	L	50
LwA Rumorosità esterna	dB(A)	104
LpA Rumorosità interna	dB(A)	86
Velocità di traslazione	km/h	8,1 / 11,8
Capacità benna colma	m^3	0,6
Portata 1° ausiliario (High Flow)	l/min	153
Pressione 1° ausiliario	Bar	240

Prestazioni		
Carico di ribaltamento	Kg	5.325
Capacità operativa 35%	Kg	1.865
Capacità operativa 50%	Kg	2.663
Equipaggiamenti		
Geometria sollevamento		Verticale

Manipolatore multifunzionale - Modello a leva standard - Fari da lavoro a LED - Attacco rapido da 3/4" e da 1/2" - Linea di drenaggio da 3/8" - Eco Mode - Active Power Control - Funzionamento a scatto - Regolazione della portata linea aux - Valvola di rilascio pressione residua - Sfiato aria serbatoio idraulico - Braccio con funzione flottante - Connettore 14 pin - Sacca attrezzi - Pistola ingrassatrice - Computer di bordo da 5,7" - Filtro a doppio elemento - Filtro aria - A/C - Acceleratore a pedale - Attacco rapido idraulico - Allarme di traslazione - Omologazione stradale - Radio AM/FM con AUX-IN - Sedile ammortizzato - Benna - Freno di stazionamento - Retrocamera - Cintura di sicurezza retrattile a 3 punti - Griglia di protezione superiore - Valvola anticaduta braccio - Sottolama

Dimensioni

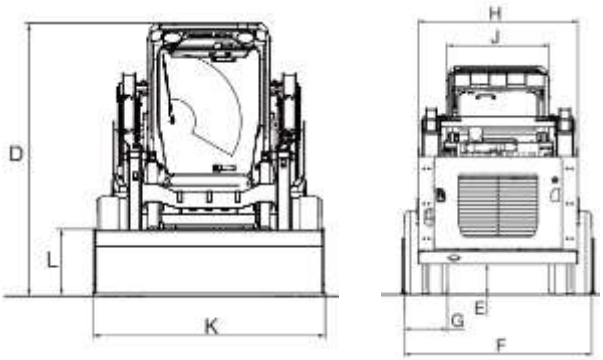

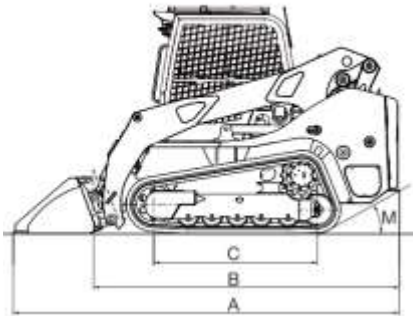

TL12V2	
	(mm)
A	4.045
B	3.205
C	1.715
D	2.380
E	320
F	1.960
G	450
H	1.670
J	1.065
K	2.030
L	590
M	30°

Intervalli operativi

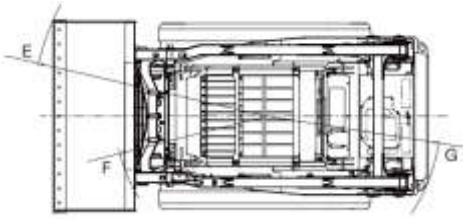

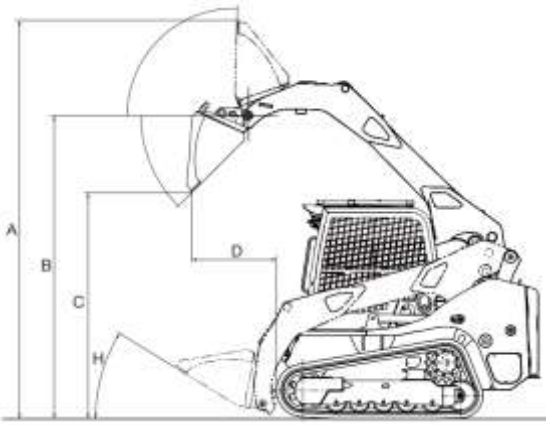

TL12V2	
	(mm)
A	4.335
B	3.300
C	2.460
D	925
E	2.505
F	1.610
G	1.850
H	30°

TAKEUCHI
From World First to World Leader

TCR50-2

Specifiche

Specifiche base		
Massa operativa	kg	6.550
Pressione al suolo carico	kPa	42
Pressione al suolo scarico	kPa	27
Modello motore		Yanmar 4TNV94FHT
Regolamento emissioni motore		R2016/1628 - Stage V
Cilindrata	cm^3	3.055
Potenza (ISO 14396)	kW/min-1	88,4 / 2.500
Coppia	Nm/min-1	410 / 1.700
Serbatoio gasolio	L	127
Sistema idraulico	L	84
Serbatoio idraulico	L	44
LwA Rumorosità esterna	dB(A)	102
LpA Rumorosità interna	dB(A)	-
Velocità di traslazione	km/h	7,0 / 9,5

Caratteristiche tecniche		
Angolo di scarico	gradi	65°
Angolo di sterzata cassone	gradi	180°
Portata massima cassone	kg	3.700
Forza di trazione massima	kN	72,2
Volume cassone	m^3	2,05

Equipaggiamenti

Servocomandi idraulici - Fari di lavoro led - Sacca attrezzi - Pistola ingrassatrice - Aria condizionata - Allarme traslazione - Protezione superiore cabina ROPS-FOPS Level II - Omologazione stradale e Rear bumper su richiesta - Radio con AUX-IN, USB e Bluetooth - Computer di bordo - Retrocamera - Comodo sedile in tessuto traspirante - Prese da 12V-5A - Decelerazione automatica - Pompa trasferimento carburante - Cassone ribaltabile e sterzante - Acceleratore a pedale - Valvola abbassamento manuale cassone -TFM system - TSS System

Dimensioni

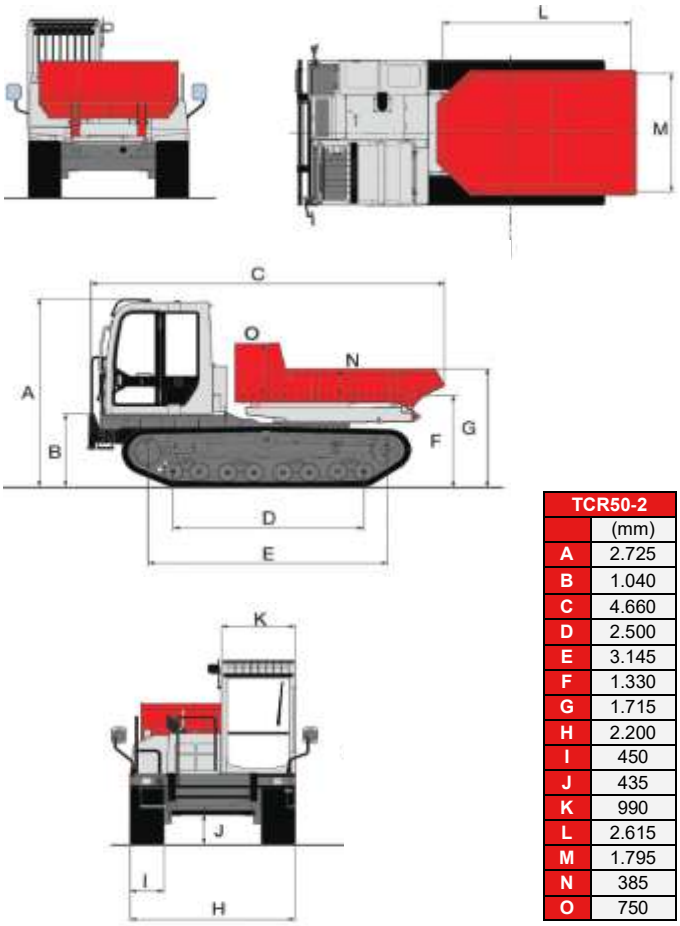

TCR50-2	
	(mm)
A	2.725
B	1.040
C	4.660
D	2.500
E	3.145
F	1.330
G	1.715
H	2.200
I	450
J	435
K	990
L	2.615
M	1.795
N	385
O	750

Intervalli operativi

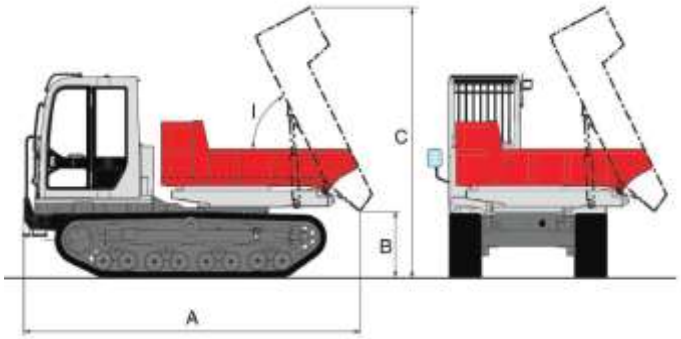

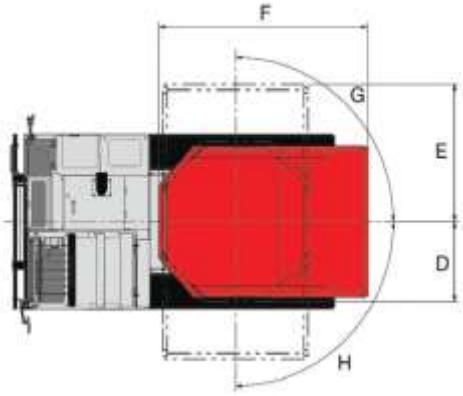

TCR50-2	
	(mm)
A	4.680
B	885
C	3.610
D	1.005
E	1.730
F	2.735
G	90°
H	90°
I	65°

TAKEUCHI

LE NOSTRE MACCHINE

TB210R

TB217R

TB216

TB219

TB225

TB325R

TB230

TB235-2

TB335R

TB240

TB250-2

TB350R

TB260

TB370

TB290-2

TB2150R

TB2150 HEAVY

TB257FR

TB280FR

TL6R

TL8R2

TL10V2

TL12V2

TL12R2

TB395W

TCR50-2

ED. 19 del 20-11-2023

www.TAKEUCHI-ITALIA.it

Via Vittorio Veneto, 66 - 37053 Cerea - Verona
Tel. +39 0442 1908 700 - Fax +39 0442 1908 709

Benché sia stata posta la massima cura per garantire la correttezza dei contenuti di questa brochure al momento della stampa, essa non ha alcun valore in sede contrattuale; le illustrazioni e le descrizioni di questa brochure si intendono fornite a titolo indicativo. In linea con la politica di Takeuchi che si prefigge il costante miglioramento dei propri prodotti, Takeuchi si riserva il diritto di modificare in qualsiasi momento le caratteristiche tecniche e le specifiche tecniche delle macchine descritte e illustrate nella presente pubblicazione. È vietata la riproduzione, totale e parziale, della presente brochure senza il previo consenso scritto di Takeuchi.